形　　式	SR 28
用　　途 ストック数量の目安	280φ以下 皿60枚
ば ね 調 整 範 囲	20 ～ 35 kg

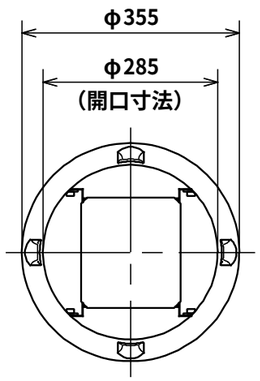

落とし込み穴寸法

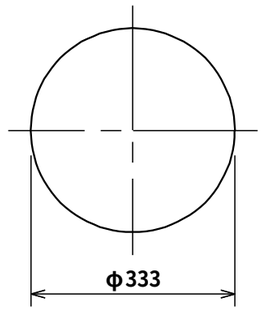

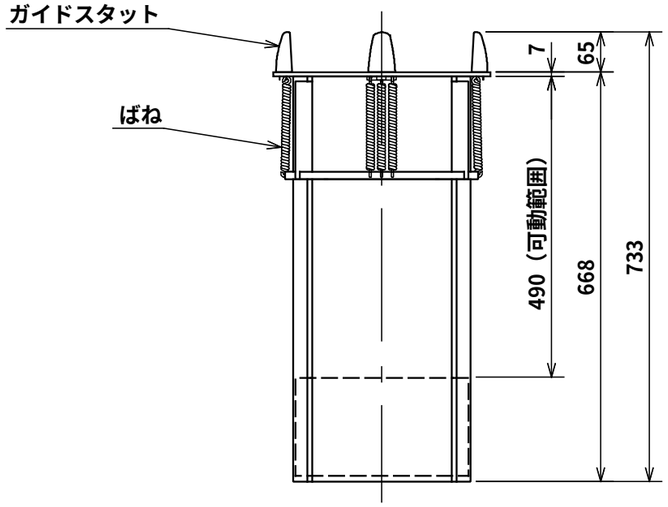

日本洗浄機株式会社	検 図 担 当 H.Yamane 年月日 99.1.27	品 名 サニストック 食器ディスペンサー	形 式 SR 28	尺 度 1/10	図 番 A330-134