形　　式	SN 28
適 用 食 器 ストック数量の目安	275φ以下 皿60枚･どんぶり30個
ば ね 調 整 範 囲	20 ～ 35kg
質　　量	10kg

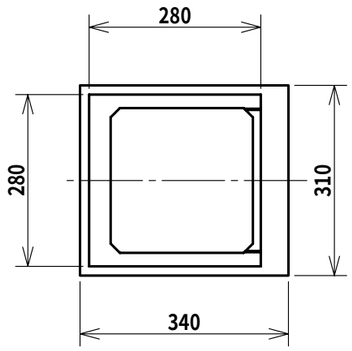

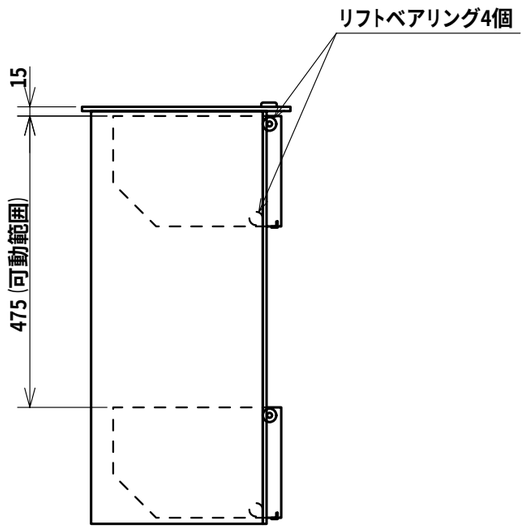

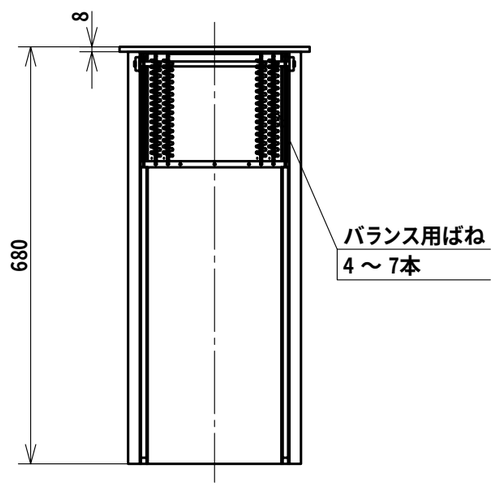

落としこみ穴加工指示
テーブル面の強度を保つため、穴のフチを※5～6折り上げることを推奨します。

落としこみ穴寸法

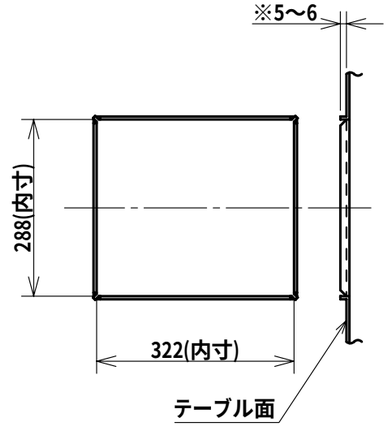

落としこみ穴寸法
(2台並べる場合)

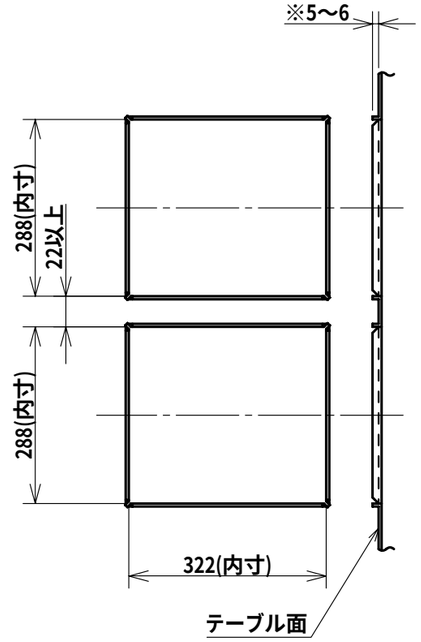

日本洗浄機株式会社	検図 大谷 担当 月川 年月日 2007.07.03	品名 サニストック 食器ディスペンサー	形式 SN 28	尺度 1/10	図番 A330-121A