形　　式	SN 18
適 用 食 器 ストック数量の目安	175φ以下 皿60枚･どんぶり30個
ば ね 調 整 範 囲	10 ～ 20kg
質　　量	6kg

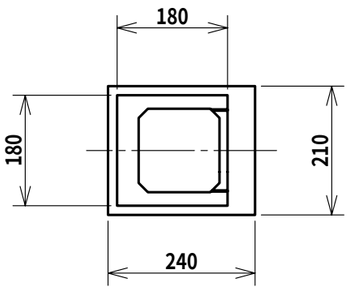

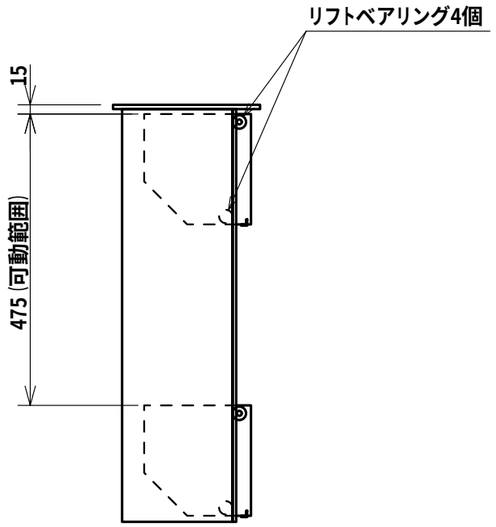

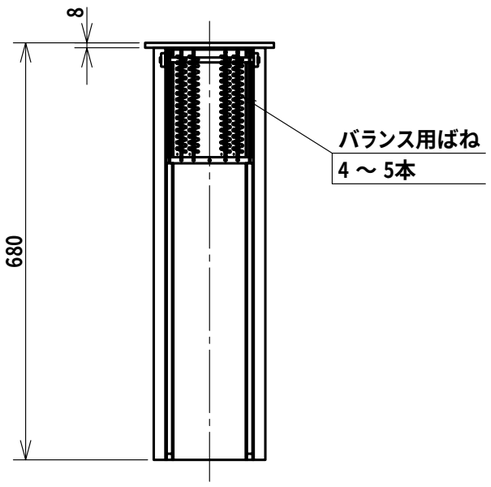

落としこみ穴加工指示

テーブル面の強度を保つため､穴のフチを※5～6折り上げることを推奨します。

落としこみ穴寸法

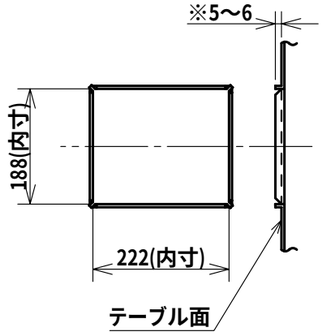

落としこみ穴寸法
(2台並べる場合)

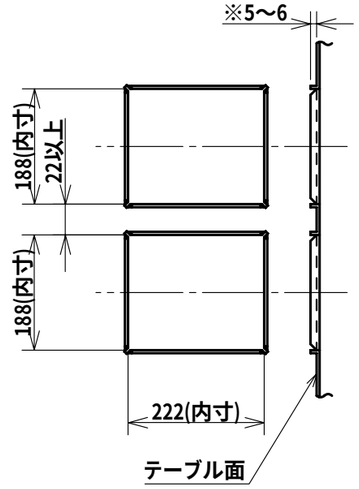

日本洗浄機株式会社	検 図　大谷 担 当　月川 年月日　2007.07.03	品 名 サニストック　食器ディスペンサー	形 式 SN 18	尺 度 1/10	図 番 A330-115A