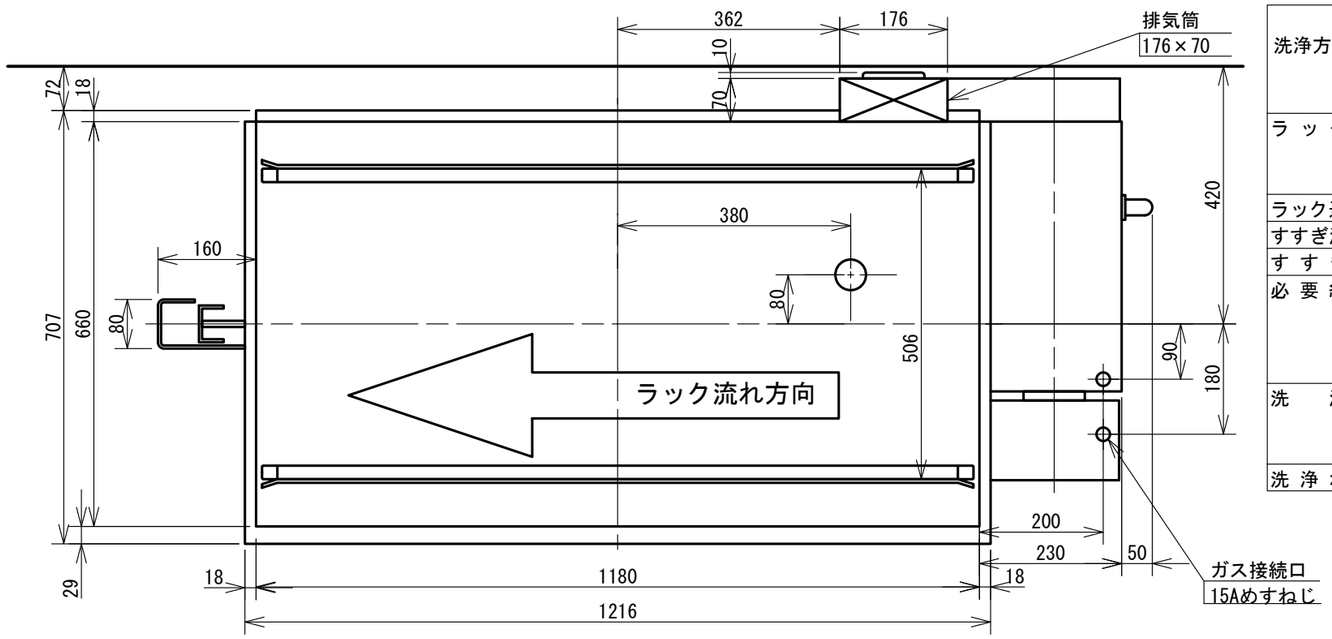

洗浄方式	洗　浄	上部４エンドアーム回転ノズル +カーテンジェットノズル 下部カーテンジェットノズル	すすぎポンプ	電動機定格出力　50 W
			温水循環ポンプ	電動機定格出力　50 W
			ラック送りモーター	電動機定格出力　100 W
	すすぎ	上，下スイングスプレー	ポンプ制御方式	ラック検知時作動
ラック処理数		低速180，中速210，高速240 ﾗｯｸ／h （500mm 角形ラック） 3段階速度セレクト機能	排出側ラックセンサー	自動ラック停止装置付属
			電源	三相 200 V　50・60 Hz
			消費電力	1.8 kW
ラック送り速度		低速1.5，中速1.8，高速2.0 m／ min	最大電流値	6.5 A
すすぎ湯消費量		8.0 L／ min	質量	175 kg
すすぎ湯温度		65 ℃，75 ℃，85 ℃の電子式　3設定	ガスブースター	ガス消費量 都市ガス　：20kW （13A）（17,000 kcal／h，1.5 m³／h） ＬＰガス　：18.5kW （16,000 kcal／h，1.33 kg／h） 温度制御　：サーミスタ方式 65 ℃，75 ℃，85 ℃の 3段階設定電子式 点火方式　：電子式ダイレクト点火 炎検出方式：フレームロッド検出
必要給湯能力		給湯温度：70 ℃以上 給湯量　：8.0 L／ min以上 給湯圧　：49.1kPa ～491kPa （0.5 ～ 5.0 kgf／cm²）		
洗浄槽		容　量：90 L 加熱方式：ヒートパイプ式 温度制御：サーミスタ方式（65 ℃）		
洗浄ポンプ		電動機定格出力　750 W×2		

※洗剤，リンス剤及び供給装置については、洗剤メーカーにご相談ください。

日ガス検　形式認証番号
T12E001019—A01
給水装置　形式認証番号
TW4003

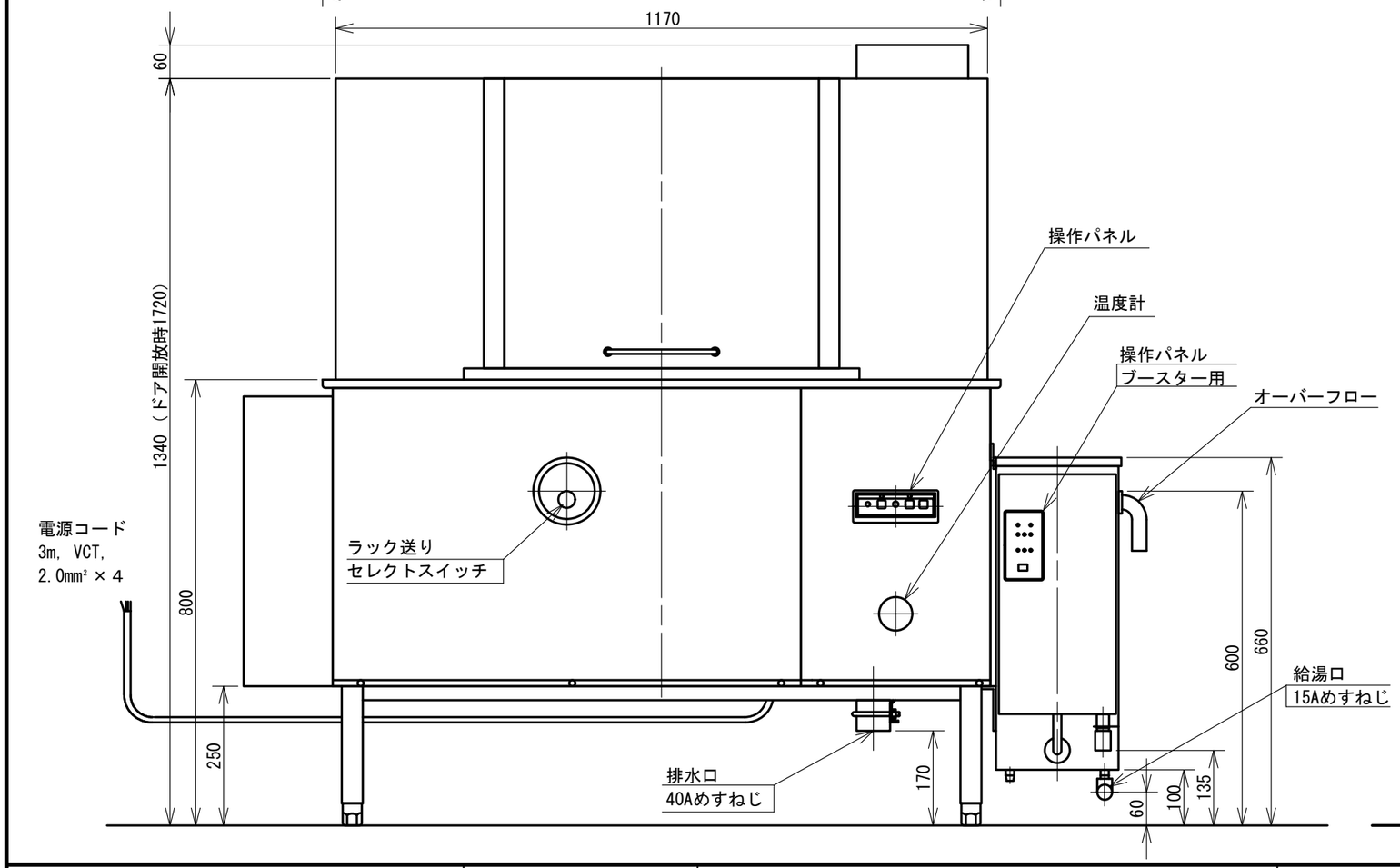

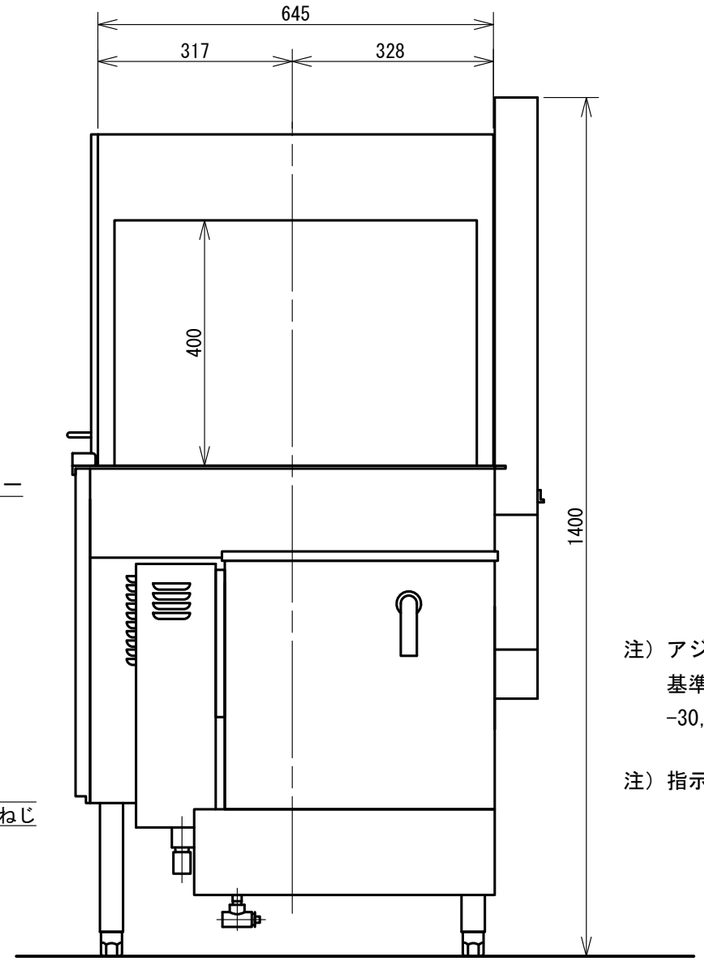

注）アジャスト調整範囲：
基準高さ（800）に対して
-30，+60

注）指示なき寸法公差は±5とする

日本洗浄機株式会社	検図　大谷 担当　下野 年月日　12.11.09	品名 サニジェット 自動食器洗浄機	形式 SDR 340 GSH ラック右から左流れ	尺度 1/10	図番 A301-132D