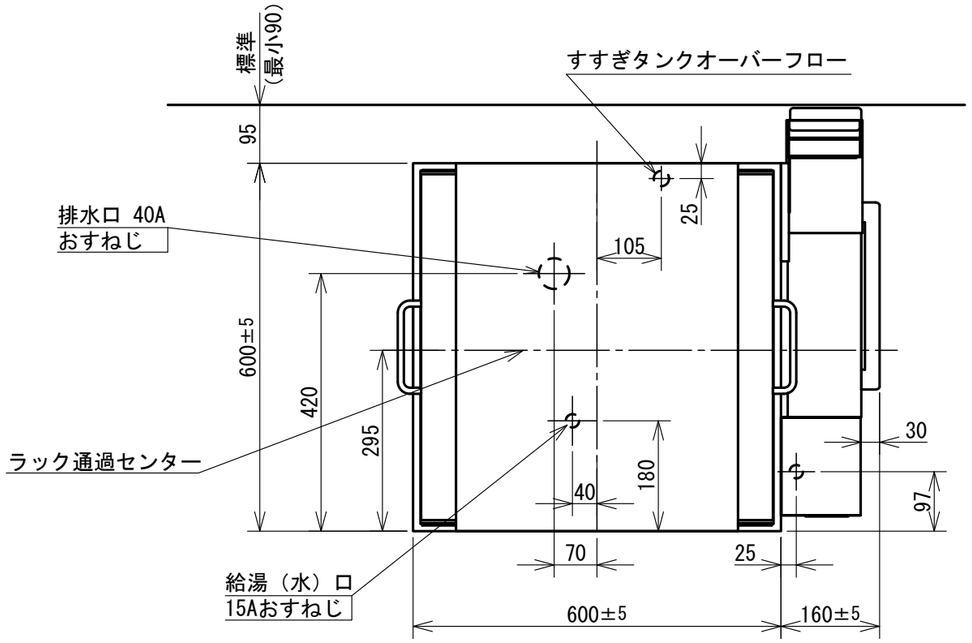

洗浄方式	洗　浄	上，下回転ノズル
	すすぎ	上部回転ノズル 下部４バルブ４アーム回転ノズル
洗　浄　時　間		1 ラック 80 s 洗浄 62 s，水切 5 s，すすぎ 13 s
ラ　ッ　ク　処　理　数		45 ﾗｯｸ／h（500mm角形ラック）
必　要　給　湯（水）能　力		給湯温度：43 ℃以上 給湯量　：3.4 L／ min以上 給湯圧　：49.1kPa ～491kPa （0.5 ～ 5.0 kgf／cm²）
すすぎ湯消費量		2.8 L／ﾗｯｸ
洗　浄　槽		容　量：42 L 加熱方式：すすぎタンク熱伝導式

※洗剤，リンス剤及び供給装置については、
洗剤メーカーにご相談ください。

すすぎ湯タンク	容　量：13 L（有効　5 L）
洗 浄 ポ ン プ	電動機定格出力　400 W
すすぎポンプ	電動機定格出力　60 W
電　源	単相 100 V　50・60 Hz
消　費　電　力	700 W
最 大 電 流 値	7.2 A
質　量	90 kg
ガスブースター	ガス消費量 都市ガス（13A）：11 kW（9,500 kcal／h） 都市ガス（12A）：10 kW（8,600 kcal／h） LPガス　：10.2kW(0.73 kg／h) 温度制御　：サーミスタ方式（80 ℃） 点火方式　：電子式ダイレクト点火 炎検出方式：フレームロッド検出

日ガス検　形式認証番号
T12E001020—A01
給水装置　形式認証番号
TW4003

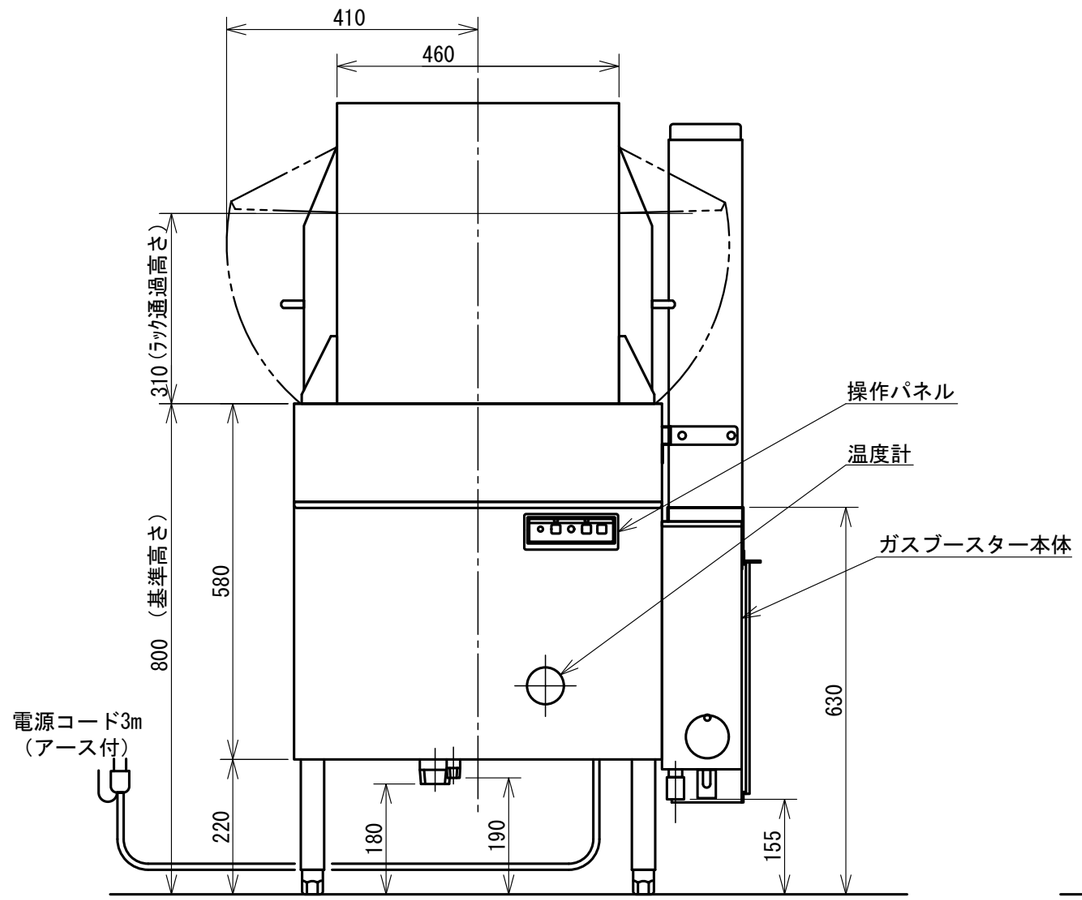

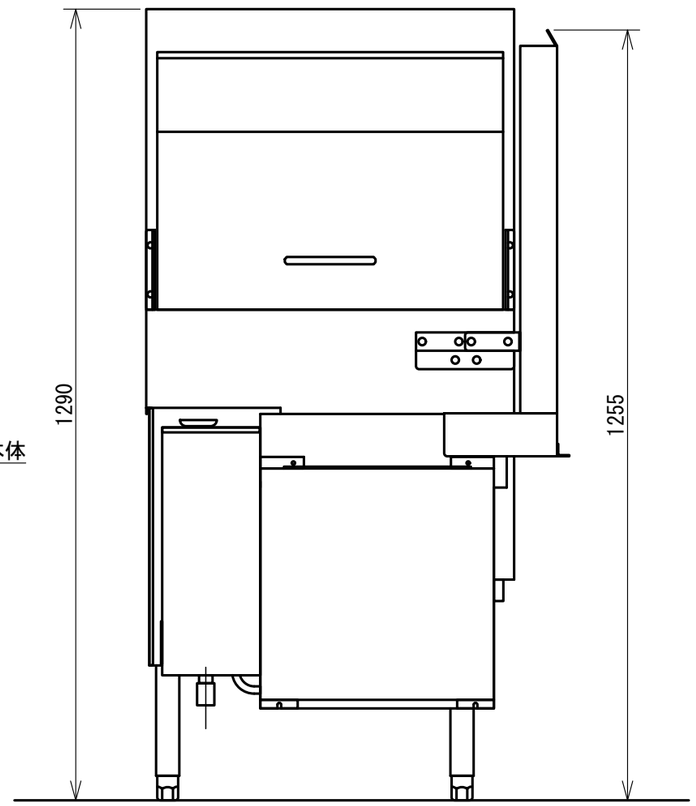

注）アジャスト調整範囲：
基準高さ（800）に対して-30，+60

注）指示なき寸法公差は±5とする

注）ガスブースター本体は本図の通り
右側のみの設置になります。
（左側にはできません）

日本洗浄機株式会社	検図　大谷 担当　下野 年月日　12.11.09	品名 サニジェット 自動食器洗浄機	形式 SD 72 GA	尺度 1/10	図番 A301-148E