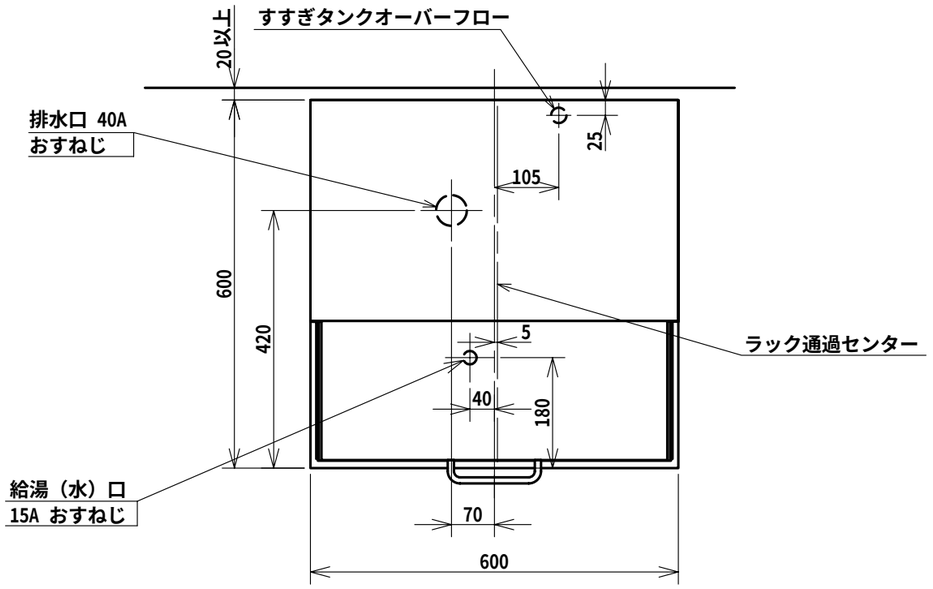

洗浄方式	洗　浄	上部回転ノズル 下部4ローター回転ノズル	洗　浄　槽	容　　量：42 L 加熱方式：すすぎタンク熱伝導式
	すすぎ	上部回転ノズル 下部4バルブ4アーム回転ノズル	すすぎ湯タンク	容　　量：13 L（有効　5 L） 加熱方式：電気ヒーター　6.0 kW 温度制御：サーミスタ方式（85 ℃）
洗　浄　時　間		1 ラック 60 s 洗浄 42 s，水切 5 s，すすぎ 13 s		
ラ　ッ　ク　処　理　数		60 ﾗｯｸ／h（500mm 角形ラック）	洗 浄 ポ ン プ	電動機定格出力　750 W
必　要　給　湯（水）能　力		給湯温度：55 ℃以上 給湯量　：3.4 L／ min以上 給湯圧　：49.1kPa ～491kPa （0.5 ～ 5.0 kgf／cm²）	すすぎ ポ ン プ	電動機定格出力　60 W
			電　　源	三相 200 V　50／60 Hz
			消　費　電　力	7.0 kW
			最 大 電 流 値	20.5 A
すすぎ湯消費量		2.8 L／ﾗｯｸ	質　　量	80 kg

※洗剤，リンス剤及び供給装置については、洗剤メーカーにご相談ください。

給水装置　形式認証番号
TW4003

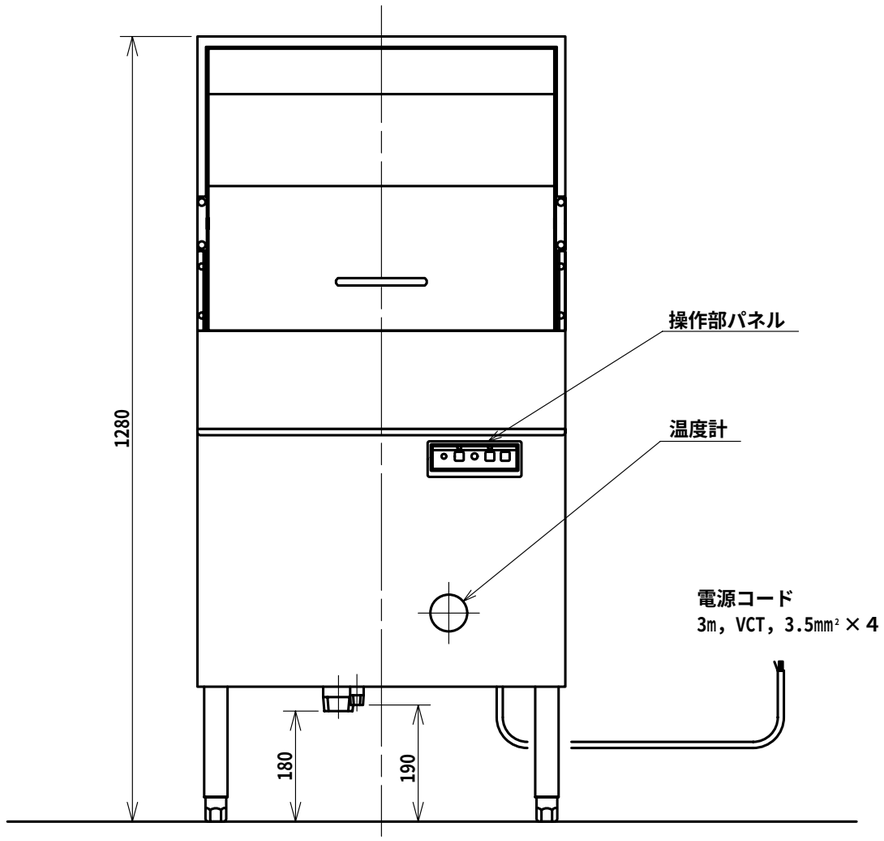

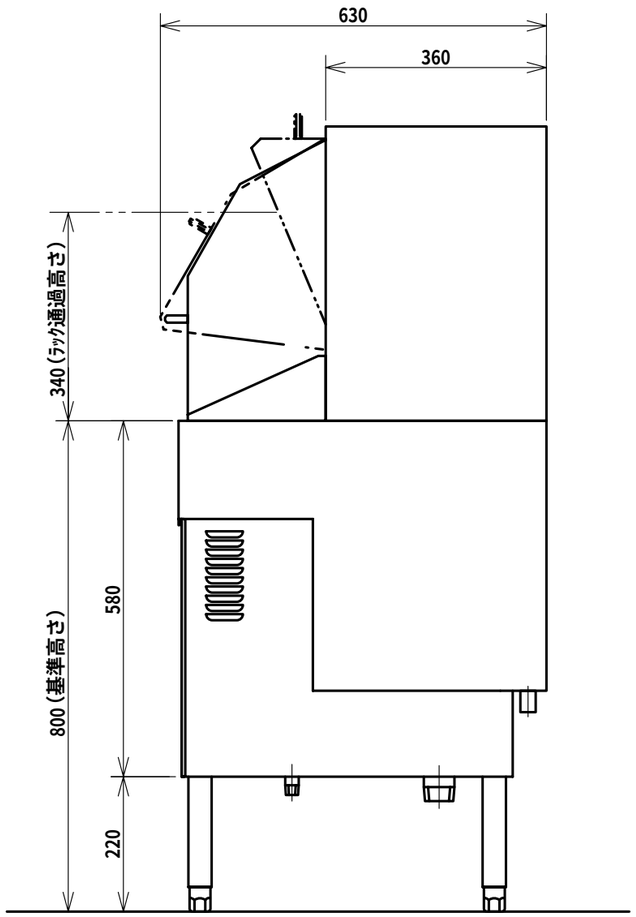

注）アジャスト調整範囲：
基準高さ（800）に対して-30，+60

注）指示なき寸法公差は±5とする

日本洗浄機株式会社	検図　大谷 担当　浅野 年月日　06.4.21	品名　サニジェット 自動食器洗浄機	形式　SD 64 EA6-F	尺度　1/10	図番　A301-154B