洗浄方式	洗　浄	上，下回転ノズル
	すすぎ	上部回転ノズル 下部4バルブ4アーム回転ノズル
洗　浄　時　間		1 ラック 80 s 洗浄 62 s，水切 5 s，すすぎ 13 s
ラ ッ ク 処 理 数		45 ﾗｯｸ／h（500mm 角形ラック）
必 要 給 湯（水）能 力		給湯温度：80 ℃以上 給湯量　：3.4 L／ min以上 給湯圧　：49.1kPa ～491kPa （0.5 ～ 5.0 kgf／cm²）
す す ぎ 湯 消 費 量		2.8 L／ﾗｯｸ

洗　浄　槽	容　量：42 L 加熱方式：すすぎタンク熱伝導式
すすぎ湯タンク	容　量：13 L（有効　5 L） 加熱方式：電気ヒーター　1.4 kW （運転中　0.7 kW） 温度制御：サーミスタ方式（85 ℃）
洗 浄 ポ ン プ	電動機定格出力　400 W
すすぎ ポ ン プ	電動機定格出力　60 W
電　源	単相 100 V　50／60 Hz
消 費 電 力	1.4 kW
最 大 電 流 値	14.5 A
質　量	80 kg

※洗剤，リンス剤及び供給装置については、洗剤メーカーにご相談ください。

給水装置　形式認証番号
TW4003

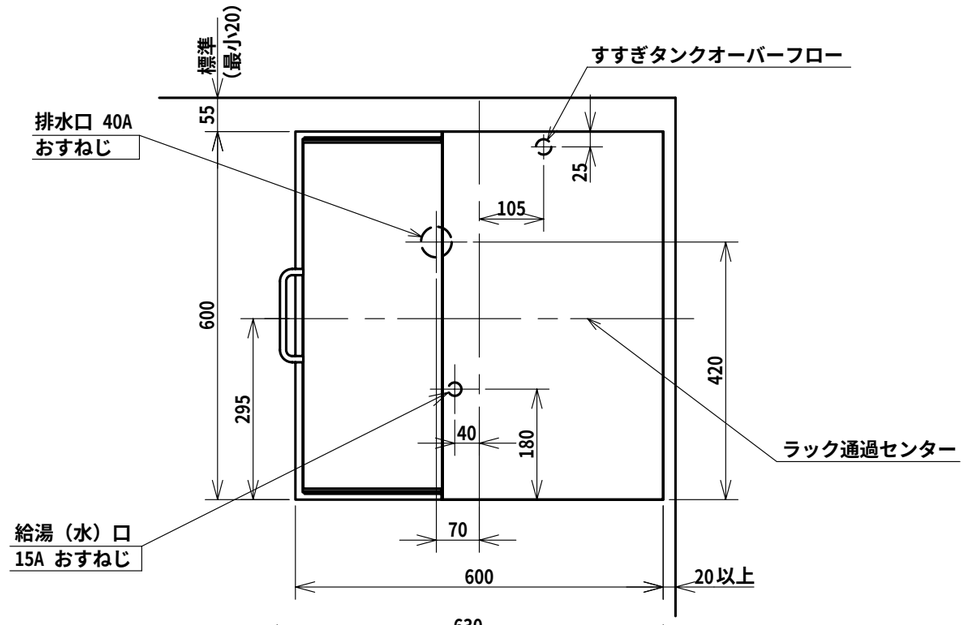

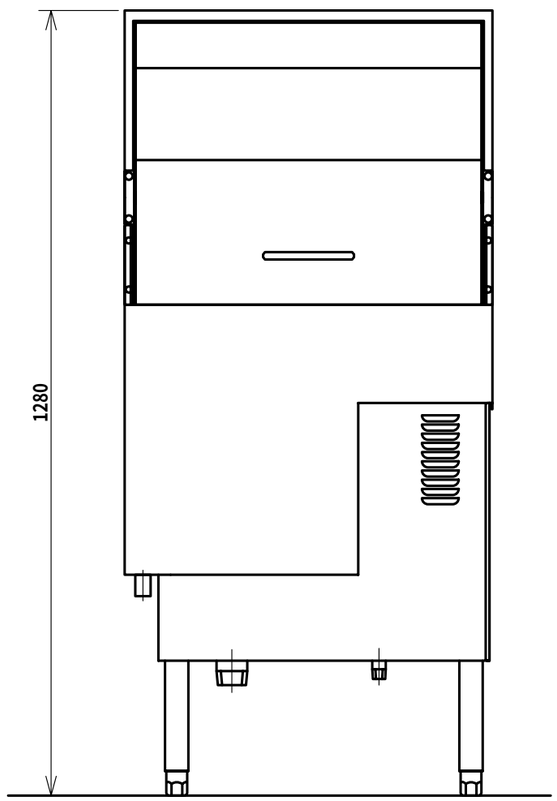

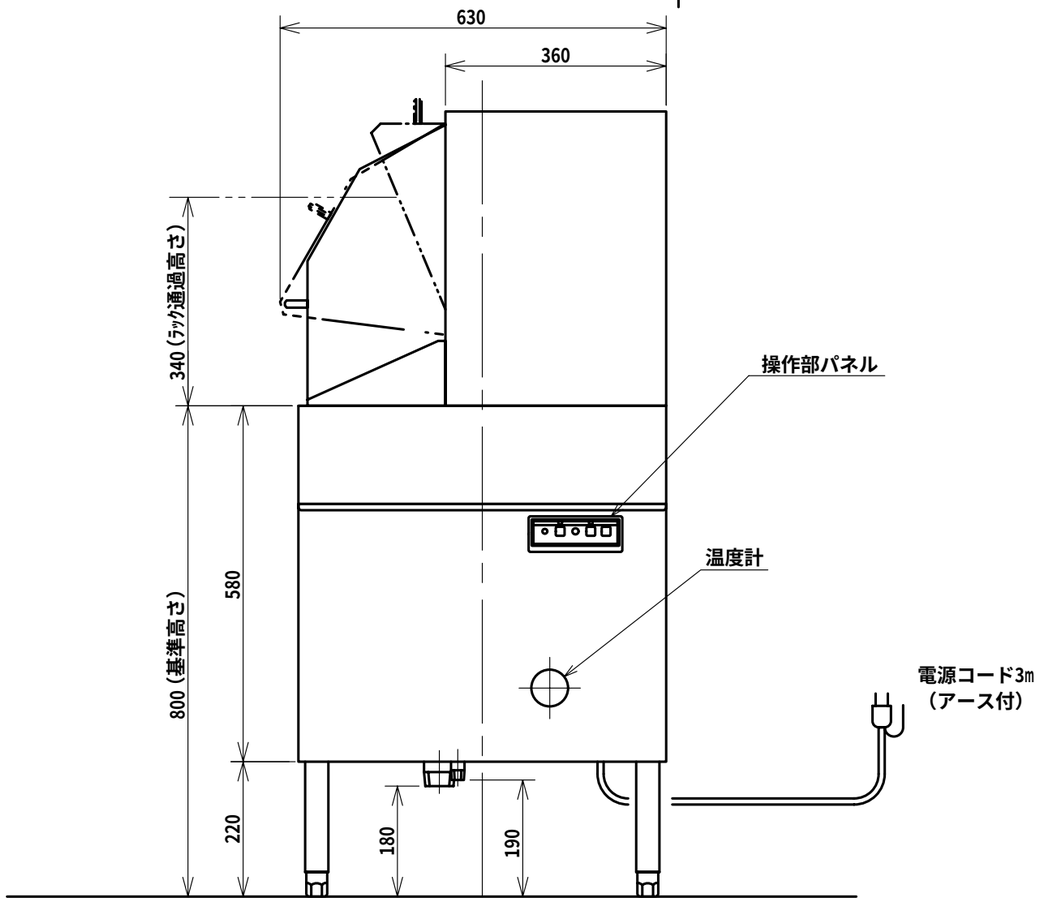

注）アジャスト調整範囲：
基準高さ（800）に対して-30，+60

注）指示なき寸法公差は±5とする

日本洗浄機株式会社	検図　大谷 担当　浅野 年月日　06.4.21	品名 サニジェット 自動食器洗浄機	形式 SD 62 SA-L	尺度 1/10	図番 A301-162B