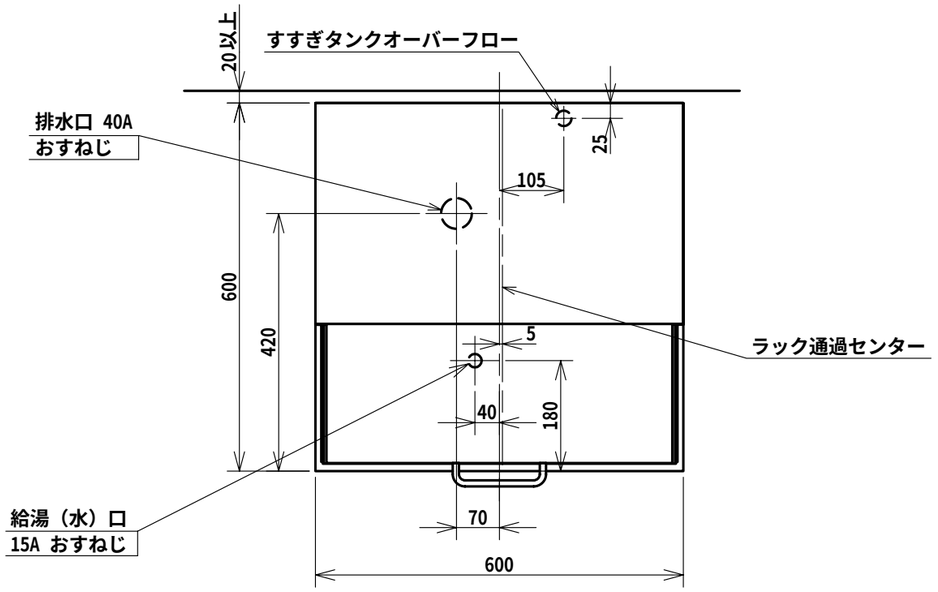


| | | | | |
|---|---|---|---|---|
| 洗浄方式 | 洗　浄 | 上，下回転ノズル | 洗　浄　槽 | 容　量：42 L<br>加熱方式：すすぎタンク熱伝導式 |
| | すすぎ | 上部回転ノズル<br>下部4バルブ4アーム回転ノズル | すすぎ湯タンク | 容　量：13 L（有効　5 L）<br>加熱方式：電気ヒーター　1.4 kW<br>（運転中　0.7 kW）<br>温度制御：サーミスタ方式（85 ℃） |
| 洗　浄　時　間 | | 1 ラック 80 s<br>洗浄 62 s，水切 5 s，すすぎ 13 s | | |
| ラ　ッ　ク　処　理　数 | | 45 ﾗｯｸ／h（500mm 角形ラック） | | |
| 必　要　給　湯（水）能　力 | | 給湯温度：80 ℃以上<br>給湯量　：3.4 L／ min以上<br>給湯圧　：49.1kPa ～491kPa<br>（0.5 ～ 5.0 kgf／cm²） | 洗　浄　ポ　ン　プ | 電動機定格出力　400 W |
| | | | すすぎ　ポ　ン　プ | 電動機定格出力　60 W |
| | | | 電　　源 | 単相 100 V　50／60 Hz |
| | | | 消　費　電　力 | 1.4 kW |
| す　す　ぎ　湯　消　費　量 | | 2.8 L／ﾗｯｸ | 最　大　電　流　値 | 14.5 A |
| | | | 質　　量 | 80 kg |

※洗剤，リンス剤及び供給装置については、洗剤メーカーにご相談ください。

給水装置　形式認証番号
TW4003

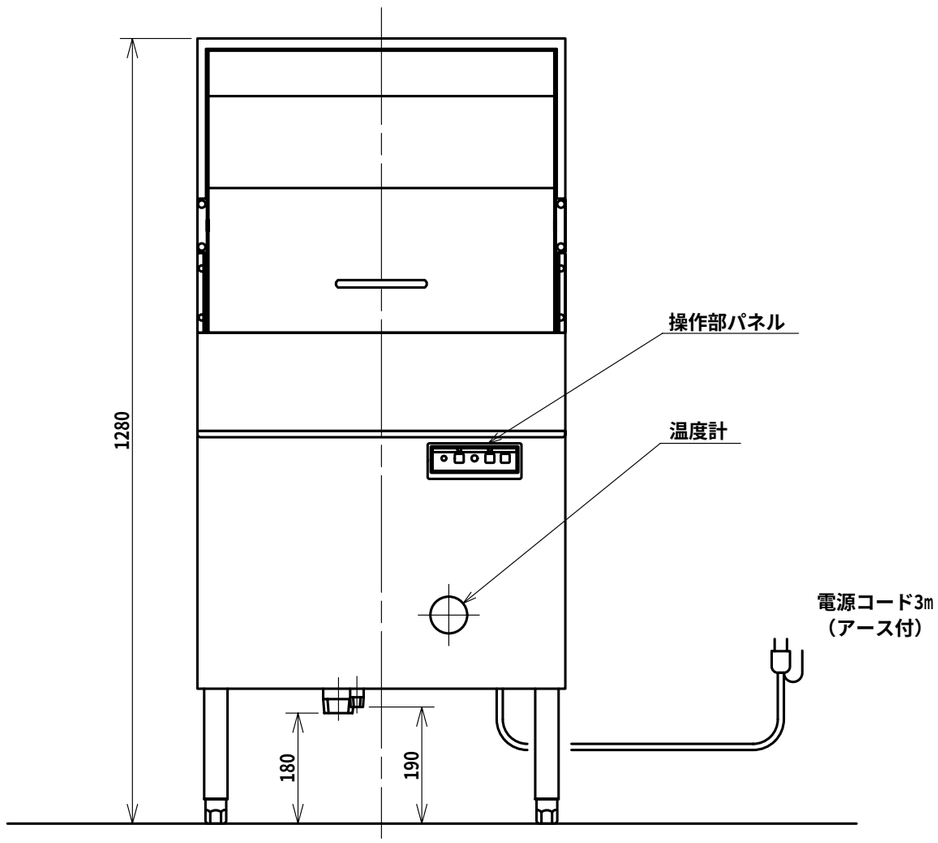


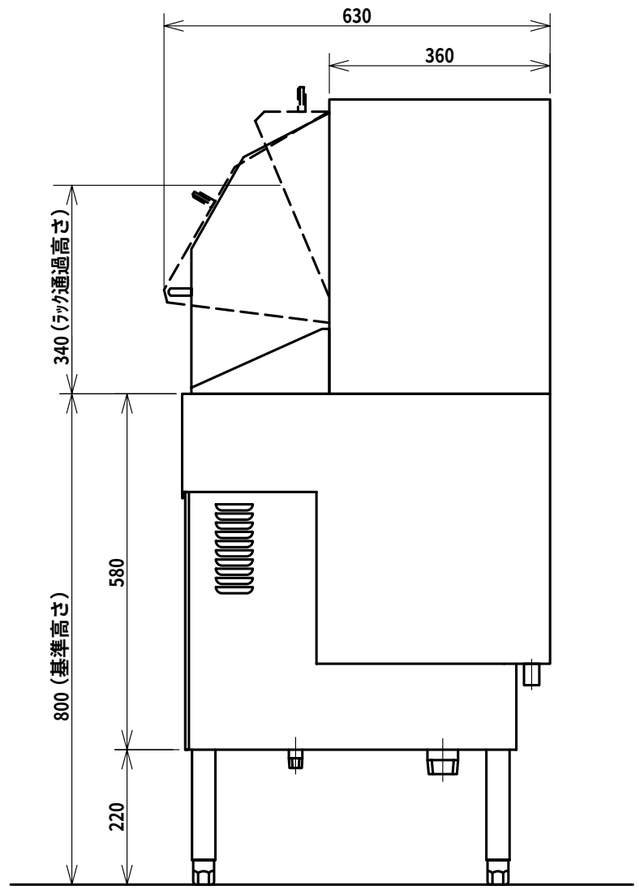


注）アジャスト調整範囲：
基準高さ（800）に対して-30，+60

注）指示なき寸法公差は±5とする

| | | | | | |
|---|---|---|---|---|---|
| 日本洗浄機株式会社 | 検図　大谷<br>担当　浅野<br>年月日　06.4.21 | 品名　サニジェット 自動食器洗浄機 | 形式　SD 62 SA-F | 尺度　1/10 | 図番　A301-160B |