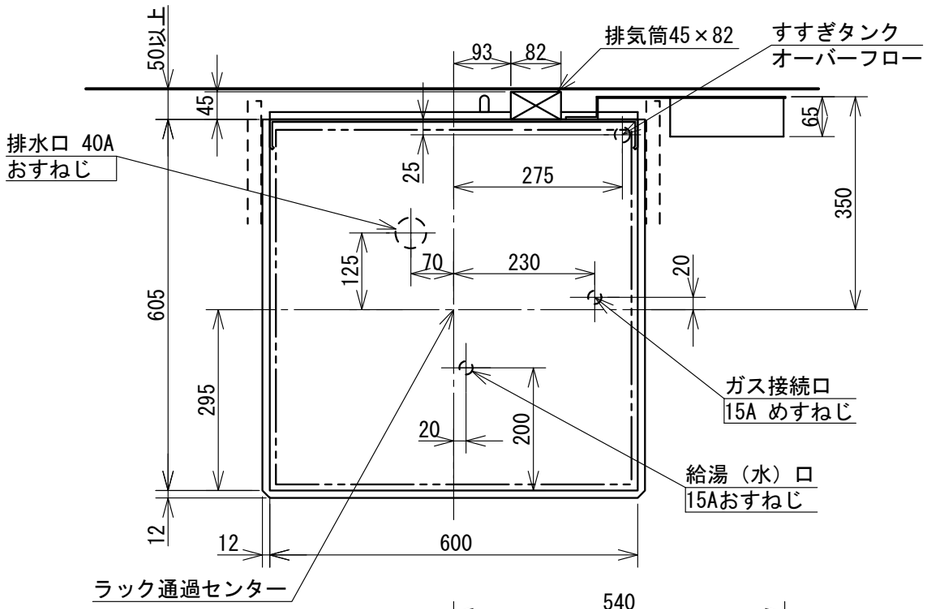

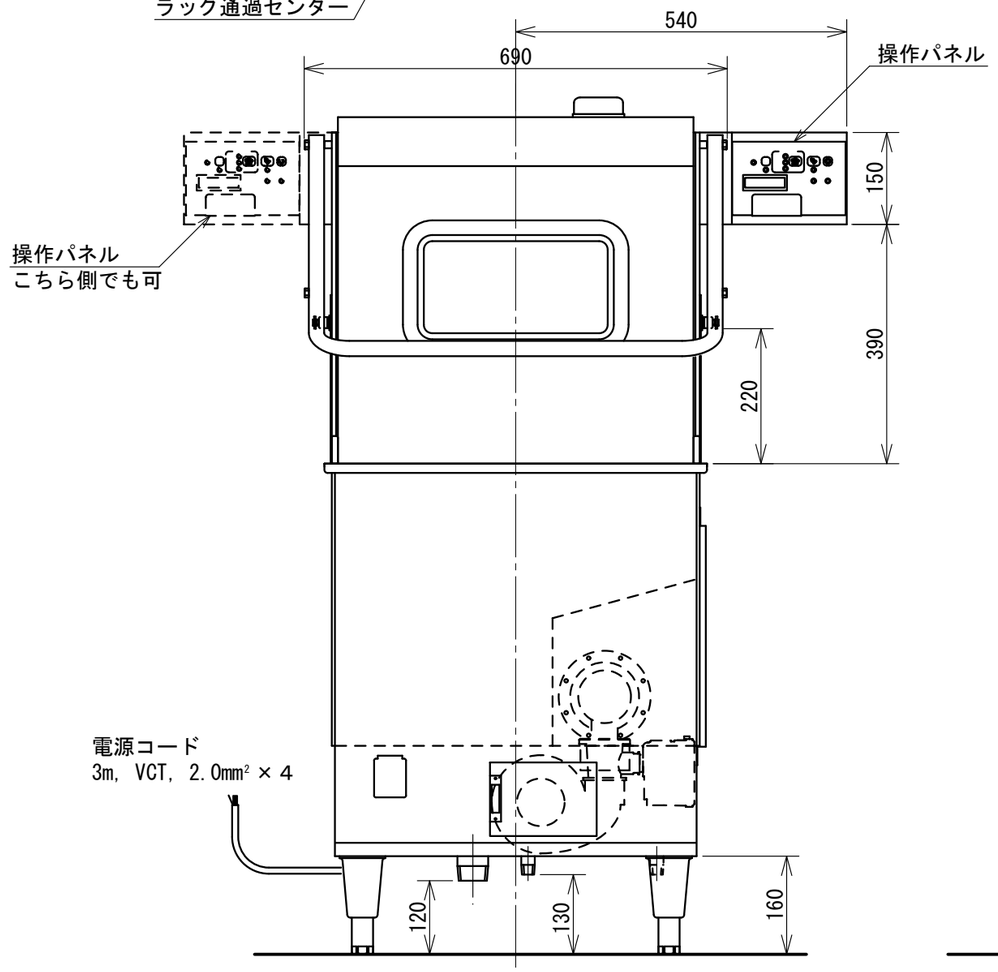

洗浄方式	洗　浄	上部 ４エンドアーム回転ノズル 下部 ４ローター回転ノズル	洗　浄　槽	容　量：42 L 加熱方式：すすぎタンク熱伝導式
	すすぎ	上部 回転ノズル 下部 ４バルブ４アーム回転ノズル	すすぎ湯タンク	容　量：13.5 L（有効 5 L）
			洗浄ポンプ	電動機定格出力 750 W
洗浄時間	省エネ	1ラック45秒　洗浄30秒、水切5秒、すすぎ10秒	すすぎポンプ	電動機定格出力 60 W
	標準	1ラック60秒　洗浄44秒、水切5秒、すすぎ11秒	電　源	三相 200 V 50・60 Hz
	念入り	1ラック90秒　洗浄72秒、水切5秒、すすぎ13秒	消費電力	1.0 kW
ラック処理数		省エネ：80ﾗｯｸ／h（500 mm角形ラック） 標　準：60ﾗｯｸ／h（500 mm角形ラック） 念入り：40ﾗｯｸ／h（500 mm角形ラック）	最大電流値	3.4 A
			質　量	90 kg
必要給水(湯)能力		温　度：10 ℃以上 流　量：3.4 L／ min以上 給　湯　圧：49.1kPa ～491kPa (0.5 ～ 5.0 kgf／ cm²)	エコンバスター仕様 （ガスブースター）	ガス消費量 都市ガス（13A）： 23.0 kW（19,800 kcal／h 1.81 m³／h） LPガス： 23.0 kW（19,800 kcal／h 1.65 kg／h） 温度制御　：測温抵抗体方式 デジタル設定（95 ℃） 点火方式　：電子式ダイレクト点火 炎検出方式：フレームロッド検出
すすぎ湯消費量		省エネ：2.0 L／ﾗｯｸ 標　準：2.2 L／ﾗｯｸ 念入り：2.6 L／ﾗｯｸ		

※洗剤，リンス剤及び供給装置については、
洗剤メーカーにご相談ください。

日ガス検　形式認証番号
T13E001055-A01
給水装置　形式認証番号
TW4003
低輻射型　形式認証番号
T13E101055-A01

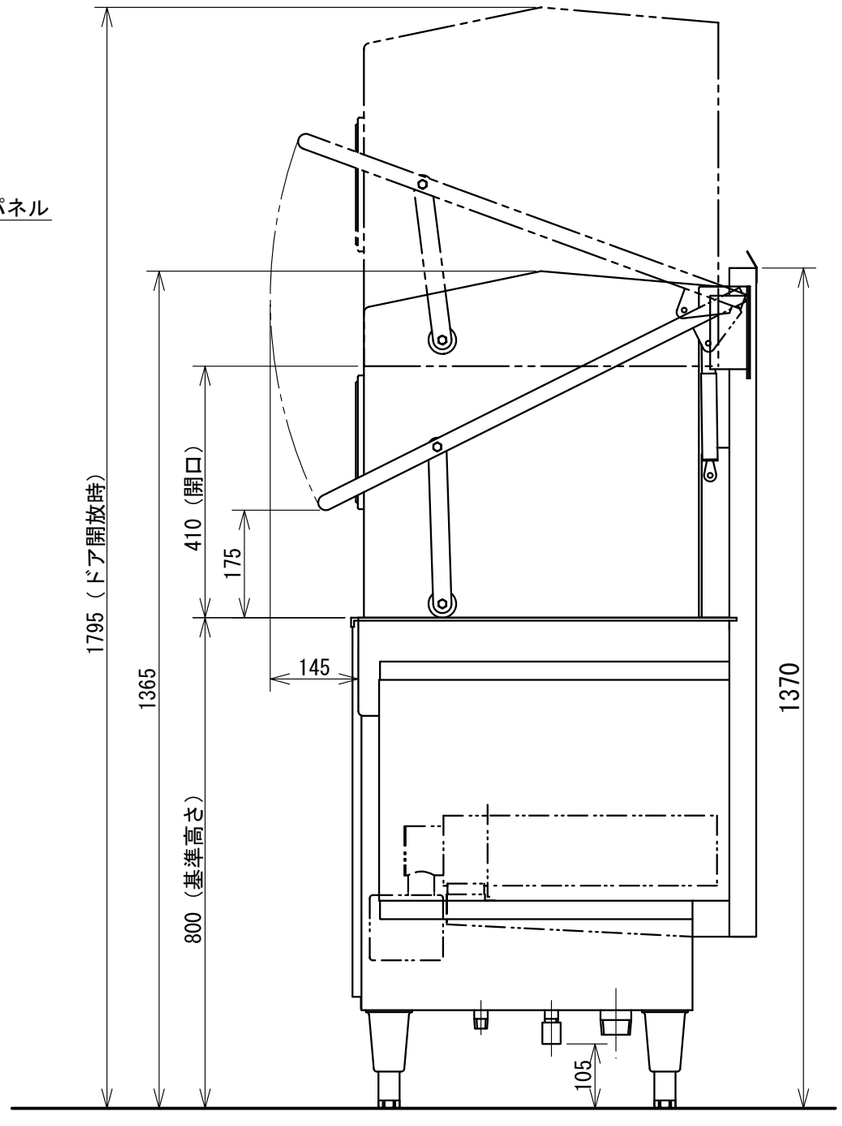

注）アジャスト調整範囲：
基準高さ（800）に対して-15，+40

注）指示なき寸法公差は±5とする

日本洗浄機株式会社	検図 大谷 担当 下野 年月日 14.06.04	品名 サニジェット自動食器洗浄機	形式 SD614Z	尺度 1/10	図番 A301-244