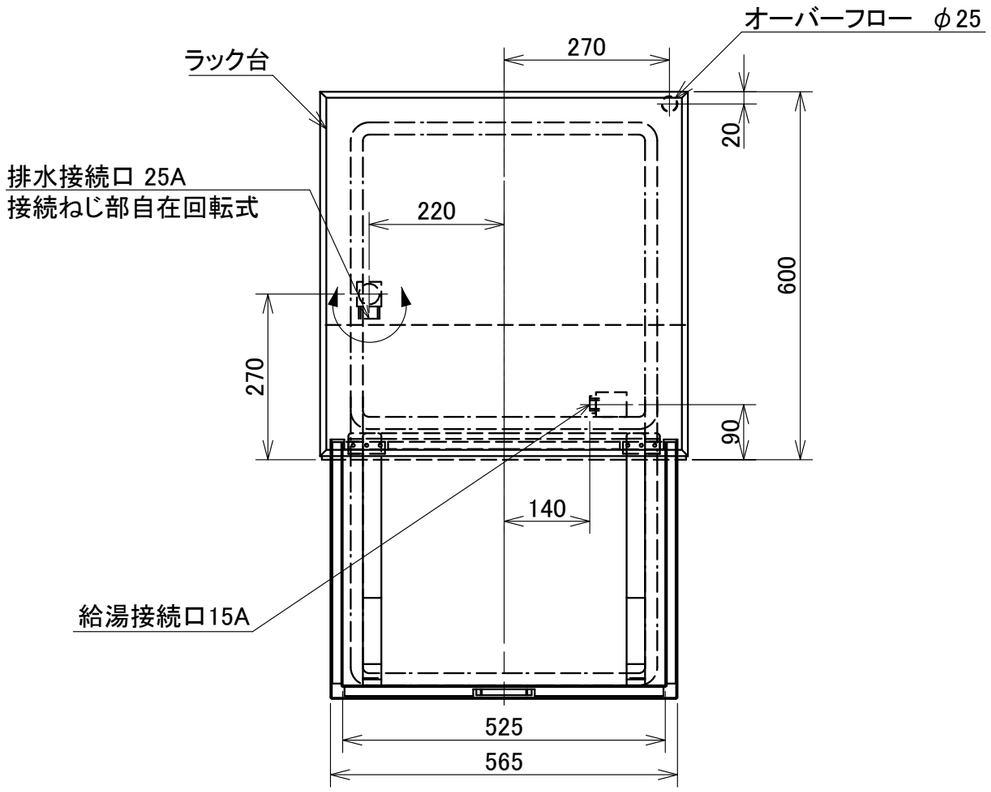

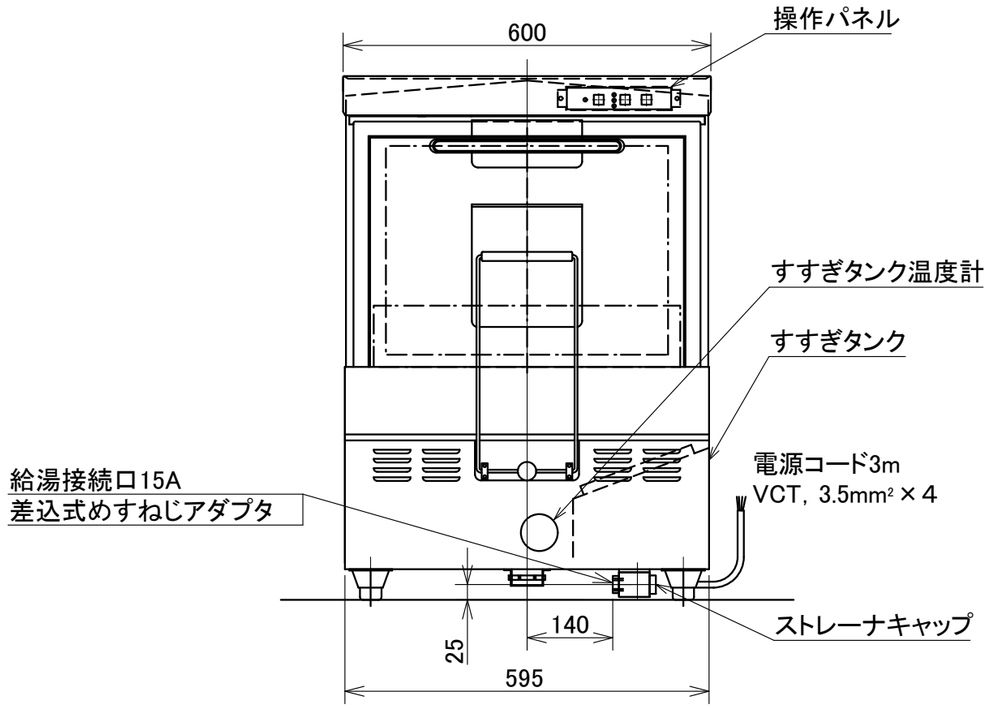

洗浄方式	洗　浄	上部 回転ノズル、下部 スーパーロングノズル
	すすぎ	上部 回転ノズル 下部 4バルブ4アーム回転ノズル
洗浄時間	標　準	1ラック72秒　洗浄 57秒、水切 3秒、すすぎ 12秒
	長	1ラック102秒　洗浄 87秒、水切 3秒、すすぎ 12秒
ラック処理数		短：50ラック/H、長：35ラック/H（500mm 角形ラック）
必用給湯能力	給湯温度	60 ℃以上
	給湯量	3.4 L/min以上
	給湯圧	49.1 kPa ～491 kPa（0.5 ～ 5.0 kgf/cm²）
すすぎ湯消費量		2.2 L/ﾗｯｸ
洗浄タンク		タンク 容量：33 L、電気ヒーター1.0 kW サーミスタ方式（65℃設定） 液面スイッチによる空焚き防止
すすぎ湯タンク		容量：8.1L（有効3.2 L） 電気ヒーター3.0 kW 温度制御：サーミスタ方式（80℃設定）、液面スイッチによる空焚き防止
洗浄ポンプ		電動機定格出力 750 W
すすぎポンプ		電動機定格出力 60 W
電　源		三相　200V　50/60 Hz
最大消費電力		5.0 kW
最大電流値		16.7 A
質　量		60 kg

※洗剤，リンス剤及び供給装置については、洗剤メーカーにご相談ください。

給水装置　形式認証番号
TW4003

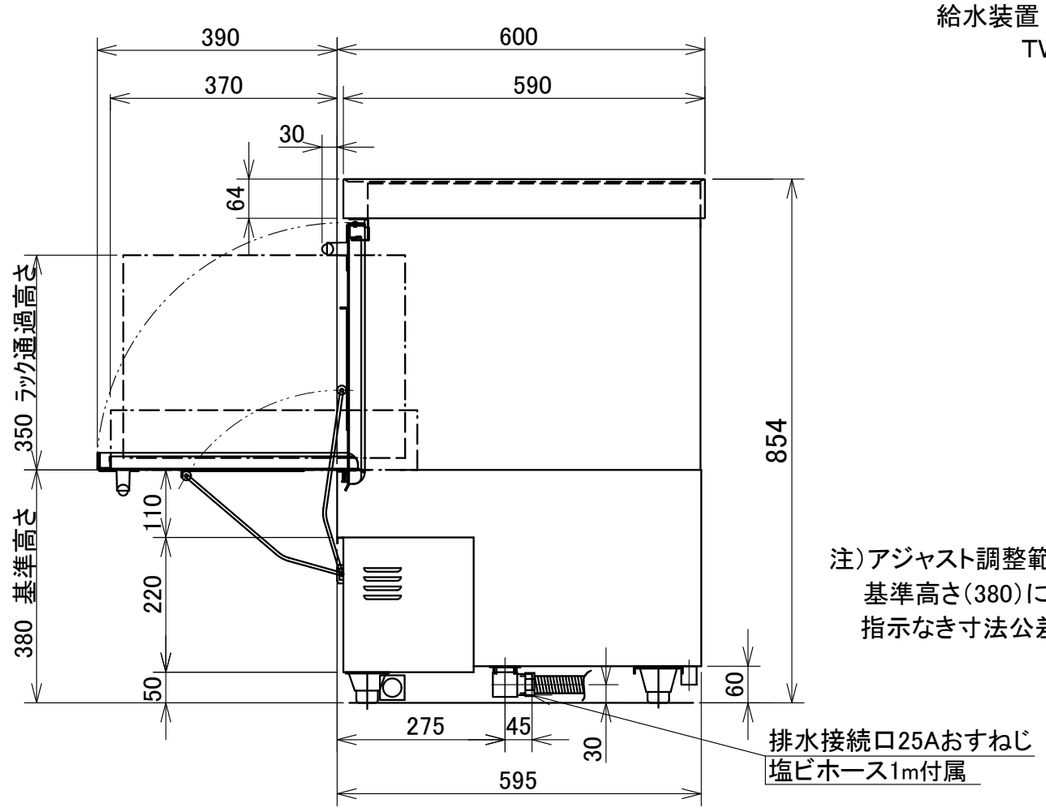

注）アジャスト調整範囲：
基準高さ（380）に対して−0，+30
指示なき寸法公差は±5とする

日本洗浄機株式会社	検図　大谷 担当　下野 年月日　09.8.7	品名　サニジェット自動食器洗浄機	形式　SD 53 E3	尺度　1/10	図番　A301−228B