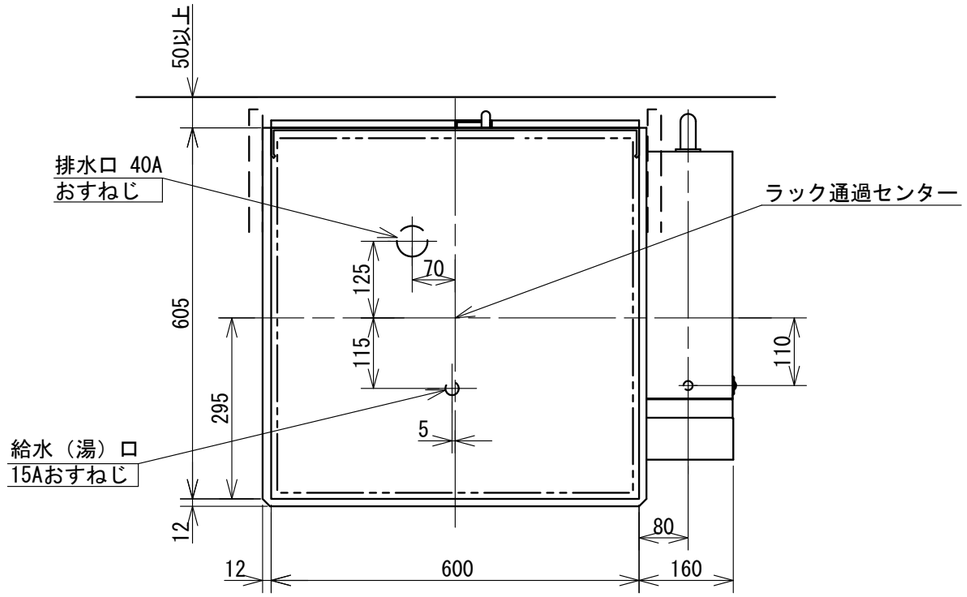

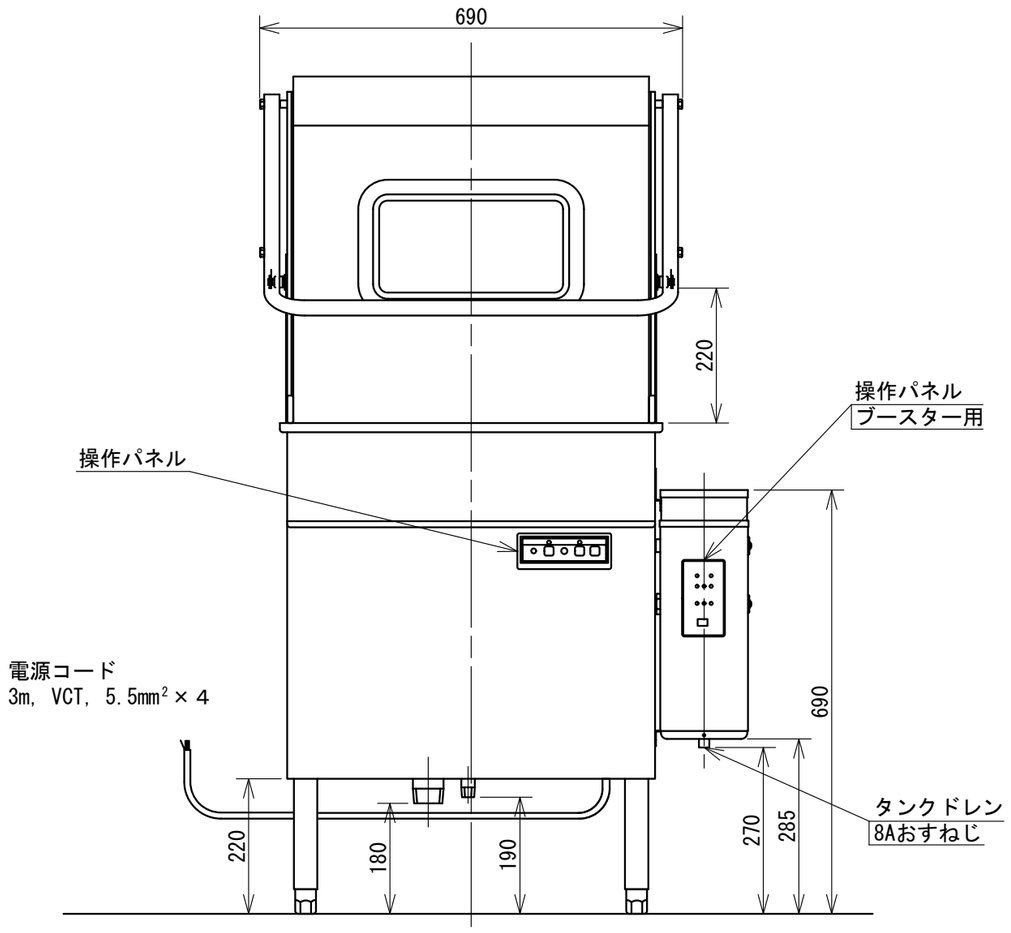

洗浄方式	洗　浄	上部 ４エンドアーム回転ノズル 下部 ４ローター回転ノズル
	すすぎ	上部 回転ノズル 下部 ４バルブ４アーム回転ノズル
洗　浄　時　間		1 ラック 60 s 洗浄 45 s, 水切 5 s, すすぎ 10 s
ラ ッ ク 処 理 数		60 ﾗｯｸ／h（500 mm角形ラック）
必要給水(湯)能力		温　　度：65 ℃以上 流　　量：3.4 L／ min以上 給　湯　圧：49.1kPa ～491kPa （0.5 ～ 5.0 kgf／ cm²）
すすぎ湯消費量		2.2 L／ﾗｯｸ

洗　浄　槽	容　　量：62 L 加熱方式：電気ヒーター　4.0 kW 温度制御：サーミスタ方式（65 ℃）
すすぎ湯タンク	容　　量：17 L（有効　5.5 L）
洗 浄 ポ ン プ	電動機定格出力　750 W
すすぎ ポ ン プ	電動機定格出力　60 W
電　　源	三相 200 V　50・60 Hz
消　費　電　力	8.0 kW
最 大 電 流 値	23.5 A
質　　量	95 kg
電気ブースター	電気ヒーター：3.0 kW 温度制御　：サーミスタ方式 65 ℃, 75 ℃, 85 ℃の3段階設定電子式

※洗剤，リンス剤及び供給装置については、洗剤メーカーにご相談ください。

給水装置　形式認証番号
TW4003

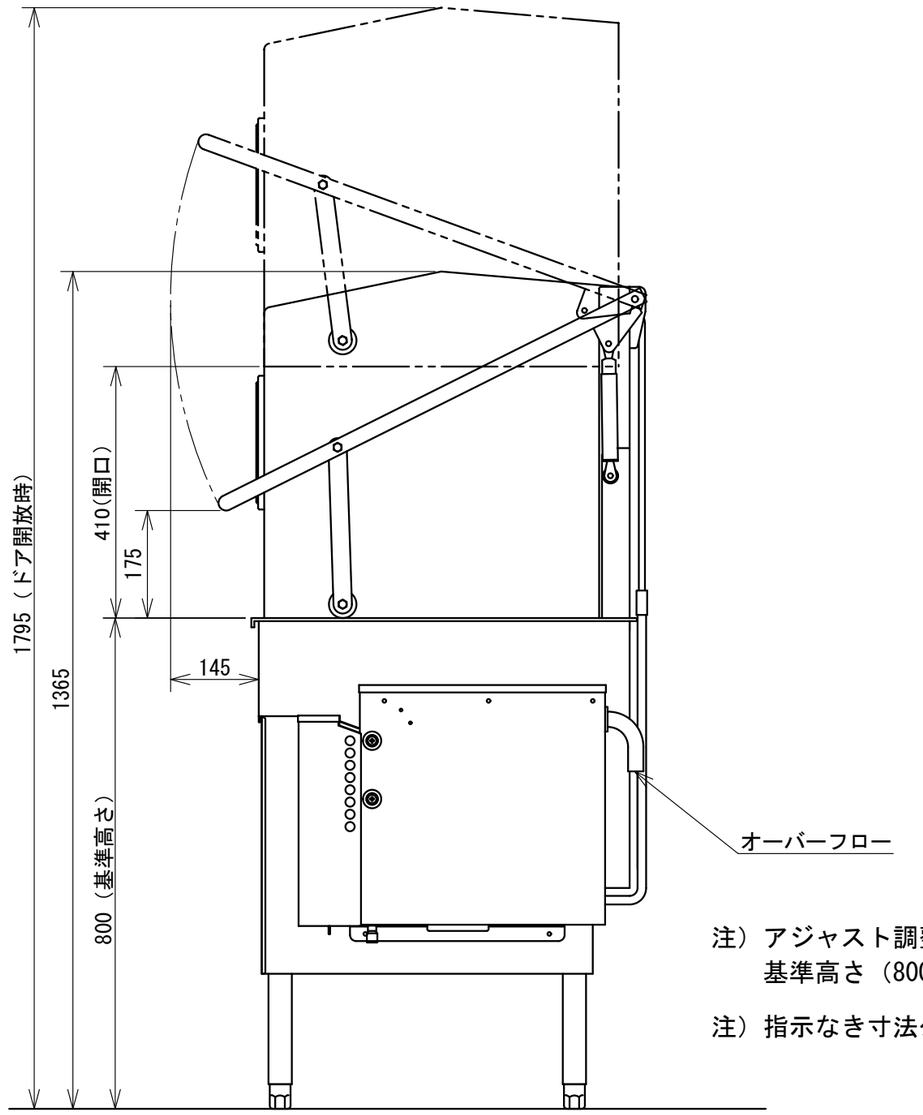

注）アジャスト調整範囲：
基準高さ（800）に対して-30, +60

注）指示なき寸法公差は±5とする

日本洗浄機株式会社	検図　大谷 担当　下野 年月日　13.04.24	品名 サニジェット自動食器洗浄機	形式 SD 114 EA3	尺度 1/10	図番 A301-222B