洗浄方式	洗　浄	上部　４エンドアーム回転ノズル 下部　トリプルアーム回転ノズル
	すすぎ	上部　回転ノズル 下部　４バルブ４アーム回転ノズル
洗　浄　時　間		１ ラック 60 s 洗浄 45 s，水切 5 s，すすぎ 10 s
ラ　ッ　ク　処　理　数		60 ﾗｯｸ／h（500 mm角形ラック）
必要給水(湯)能力		温　　度：10 ℃以上 流　　量：3.4 L／ min以上 給　湯　圧：49.1kPa ～491kPa （0.5 ～ 5.0 kgf／ cm²）
すすぎ湯消費量		2.2 L／ﾗｯｸ
洗　　浄　　槽		容　　量：62 L 加熱方式：ヒートパイプ式 温度制御：サーミスタ方式（65 ℃）

すすぎ湯タンク	容　　量：18.5 L（有効　9 L）
洗　浄　ポ　ン　プ	電動機定格出力　750 W
すすぎ ポ ン プ	電動機定格出力　60 W
温水循環 ポ ン プ	電動機定格出力　10/15 W　50/60 Hz
電　　源	三相 200 V　50・60 Hz
消　費　電　力	1.0 kW
最　大　電　流　値	3.5 A
質　　量	110 kg
ガスブースター	ガス消費量 都市ガス（13A）：　18.6 kW（16,000 kcal／h　1.46 m³／h） （12A）：　16.7 kW（14,400 kcal／h　1.46 m³／h） LPガス：　18.6 kW（16,000 kcal／h　1.33 kg／h） 温度制御　：サーミスタ方式 65 ℃，75 ℃，85 ℃の3段階設定電子式 点火方式　：電子式ダイレクト点火 炎検出方式：フレームロッド検出

※洗剤，リンス剤及び供給装置については、
　洗剤メーカーにご相談ください。

日ガス検　形式認証番号
　　T12E001023―A01
給水装置　形式認証番号
　　TW4003

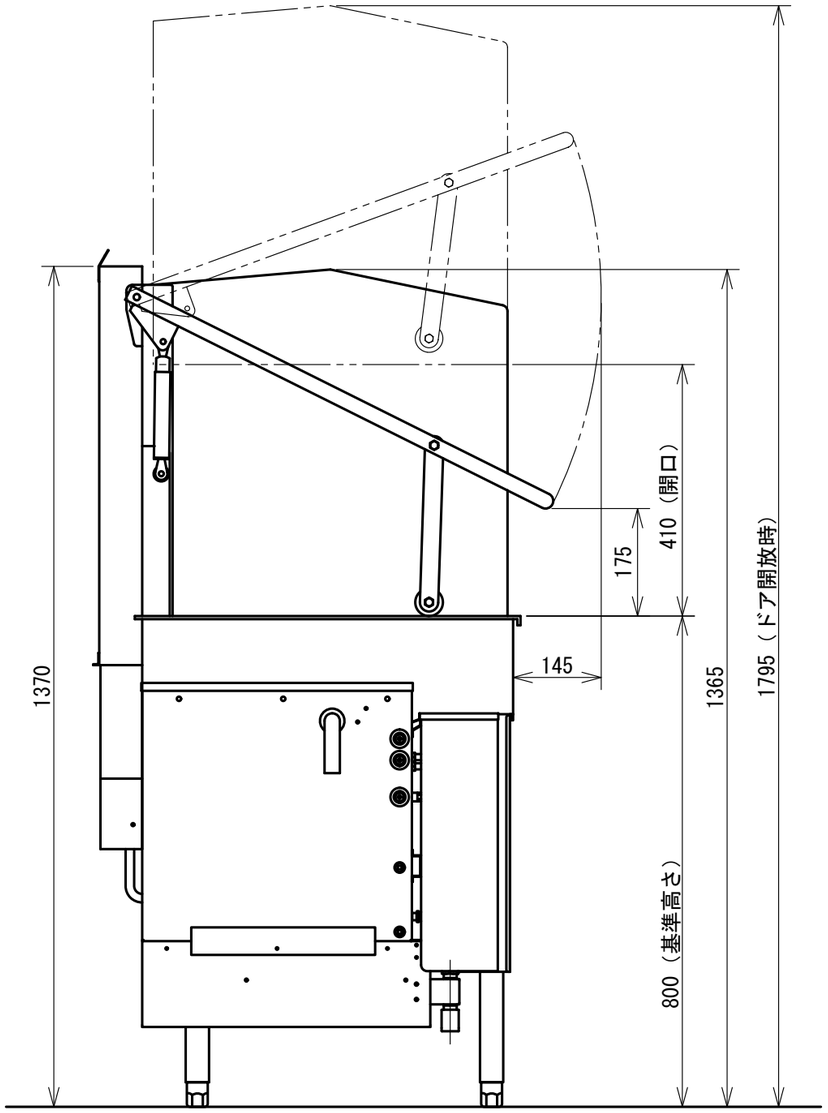

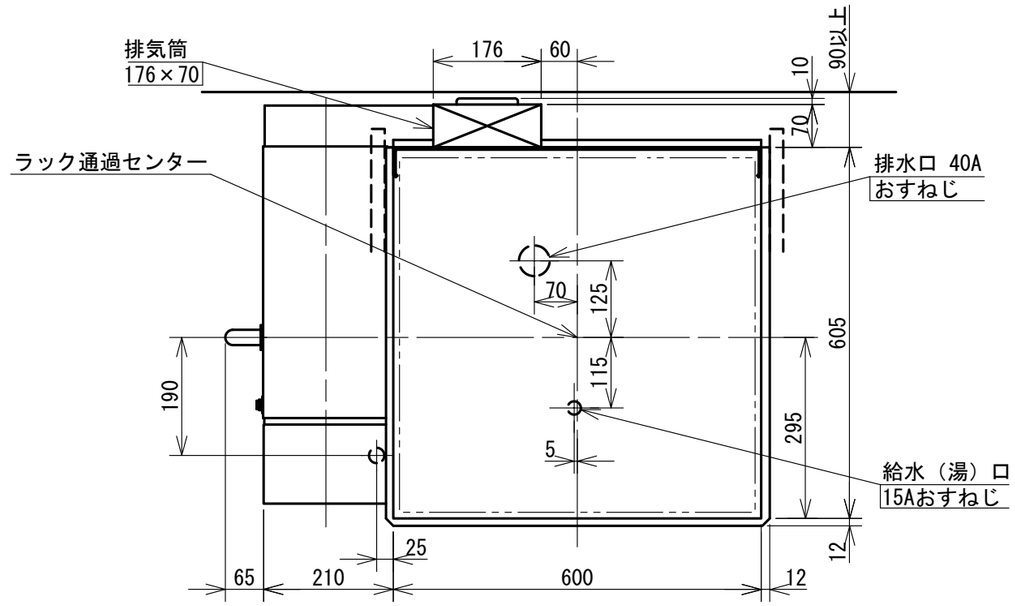

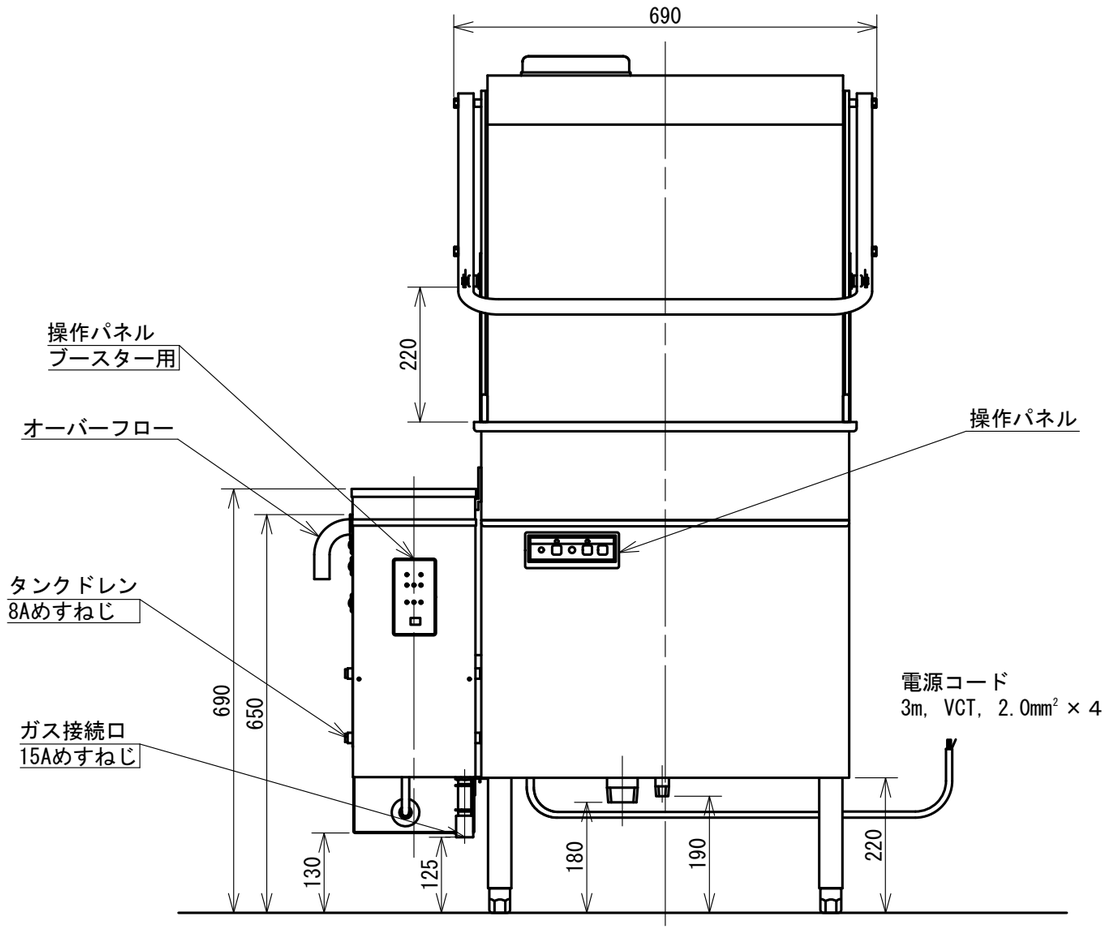

注）アジャスト調整範囲：
　　基準高さ（800）に対して-30，+60

注）指示なき寸法公差は±5とする

日本洗浄機株式会社	検図　大谷 担当　下野 年月日　13.04.24	品名 サニジェット自動食器洗浄機	形式 SD 113 GSAH-LB	尺度 1/10	図番 A301-213C