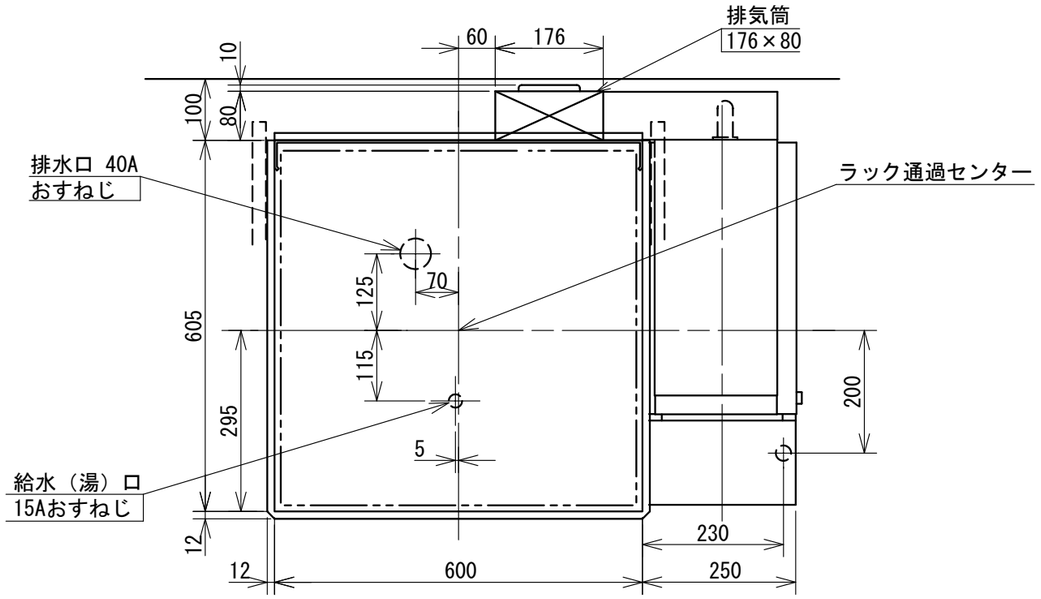

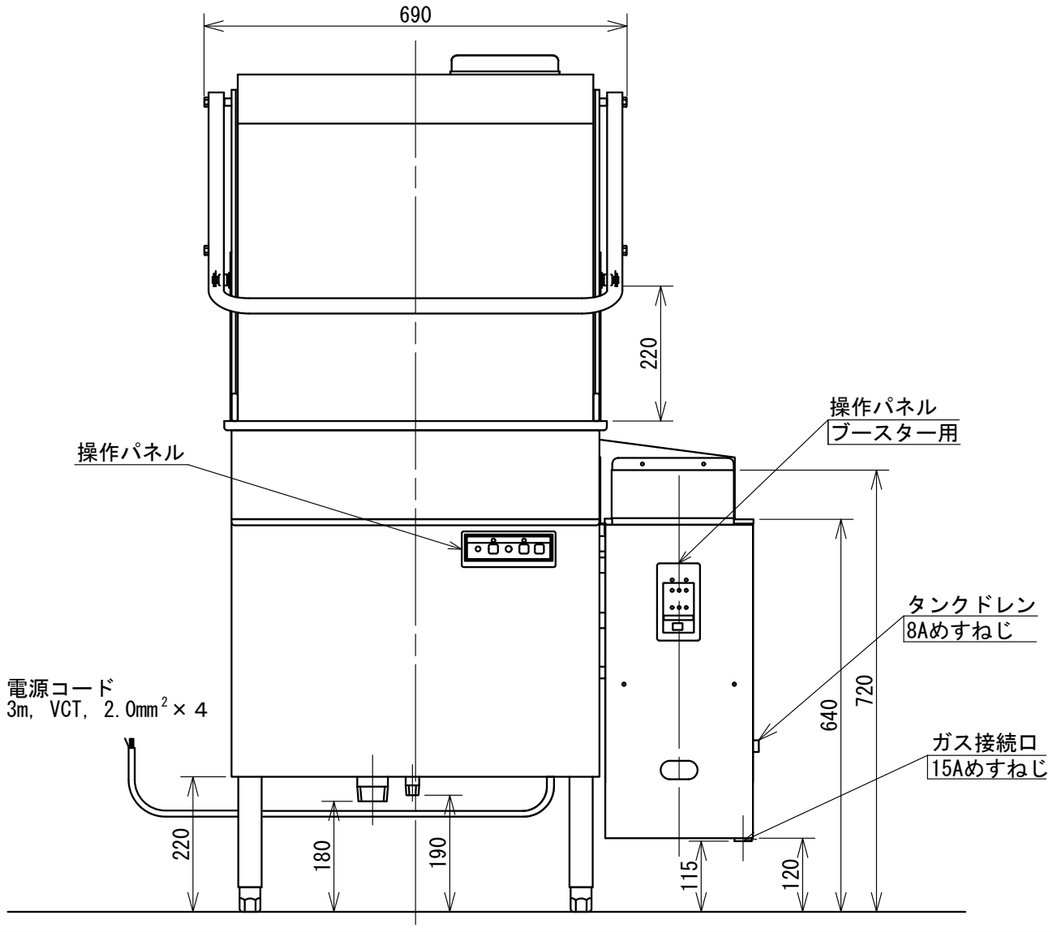

洗浄方式	洗　浄	上部 4エンドアーム回転ノズル 下部 トリプルアーム回転ノズル	すすぎ湯タンク	容　　量：19 L（有効 5 L）
			洗 浄 ポ ン プ	電動機定格出力 750 W
	すすぎ	上部 回転ノズル 下部 4バルブ4アーム回転ノズル	すすぎ ポ ン プ	電動機定格出力 60 W
			温水循環 ポ ン プ	電動機定格出力 10／15 W 50／60 Hz
洗 浄 時 間		1 ラック 60 s 洗浄 45 s, 水切 5 s, すすぎ 10 s	電　　源	三相 200 V 50・60 Hz
			消 費 電 力	1.0 kW
ラ ッ ク 処 理 数		60 ﾗｯｸ／h（500 mm角形ラック）	最 大 電 流 値	3.5 A
必要給水(湯)能力		温　　度：10 ℃以上 流　　量：3.4 L／ min以上 給 湯 圧：49.1kPa ～491kPa （0.5 ～ 5.0 kgf／ cm²）	質　　量	110 kg
			ガスブースター	ガス消費量 都市ガス（13A）：22.0kW（19,000kcal／h 1.73m³／h） （12A）：19.8kW（17,000kcal／h 1.73 m³／h） LPガス： 22.0 kW（19,000 kcal／h 1.58 kg／h） 温度制御 ：サーミスタ方式 65 ℃, 75 ℃, 85 ℃の3段階設定電子式 点火方式 ：電子式ダイレクト点火 炎検出方式：フレームロッド検出
すすぎ湯消費量		2.2 L／ﾗｯｸ		
洗　浄　槽		容　　量：62 L 加熱方式：ヒートパイプ式 温度制御：サーミスタ方式（65 ℃）		

※洗剤，リンス剤及び供給装置については、洗剤メーカーにご相談ください。

日ガス検　形式認証番号
T12E001017—A01
給水装置　形式認証番号
TW4003

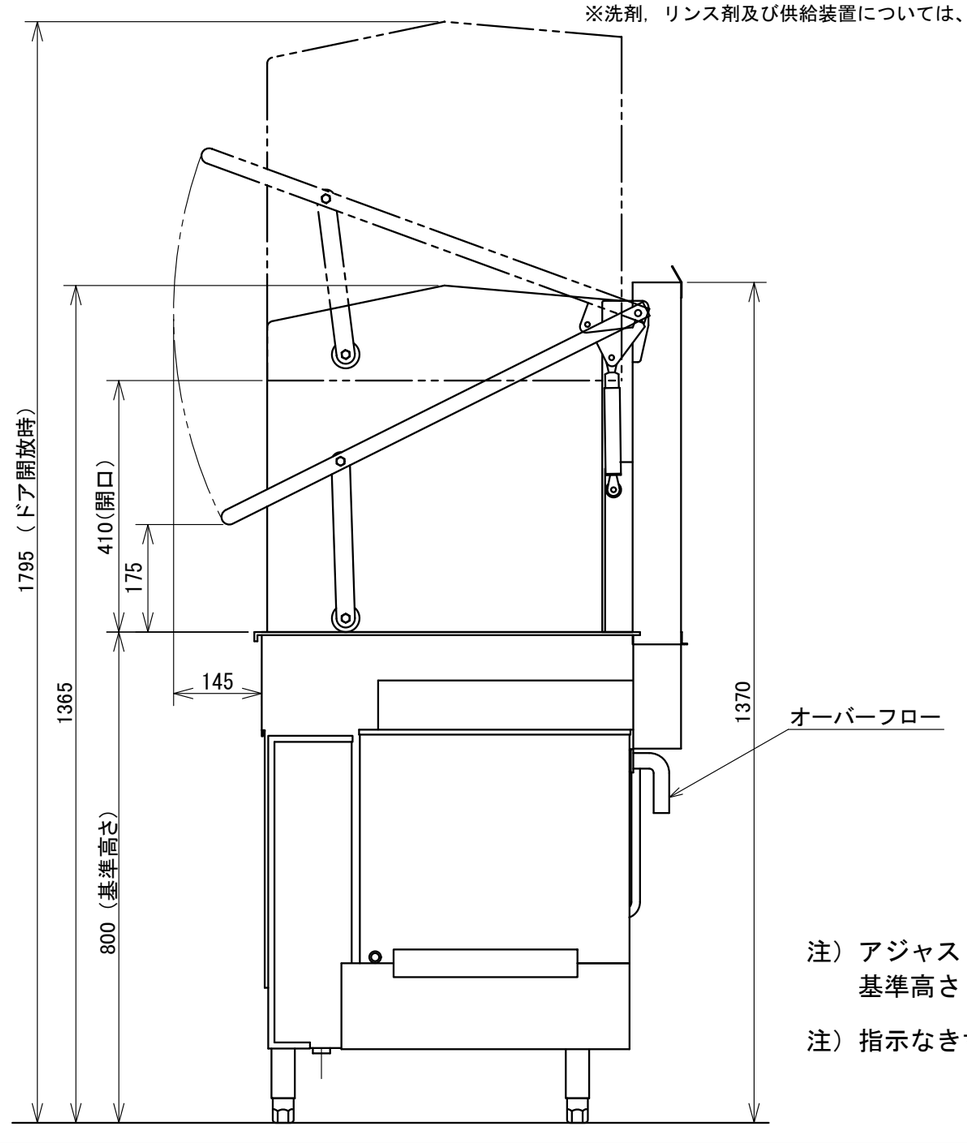

注）アジャスト調整範囲：
基準高さ（800）に対して-30, +60

注）指示なき寸法公差は±5とする

日本洗浄機株式会社	検図 大谷 担当 下野 年月日 13.04.24	品名 サニジェット自動食器洗浄機	形式 SD 113 GMH	尺度 1/10	図番 A301-243A