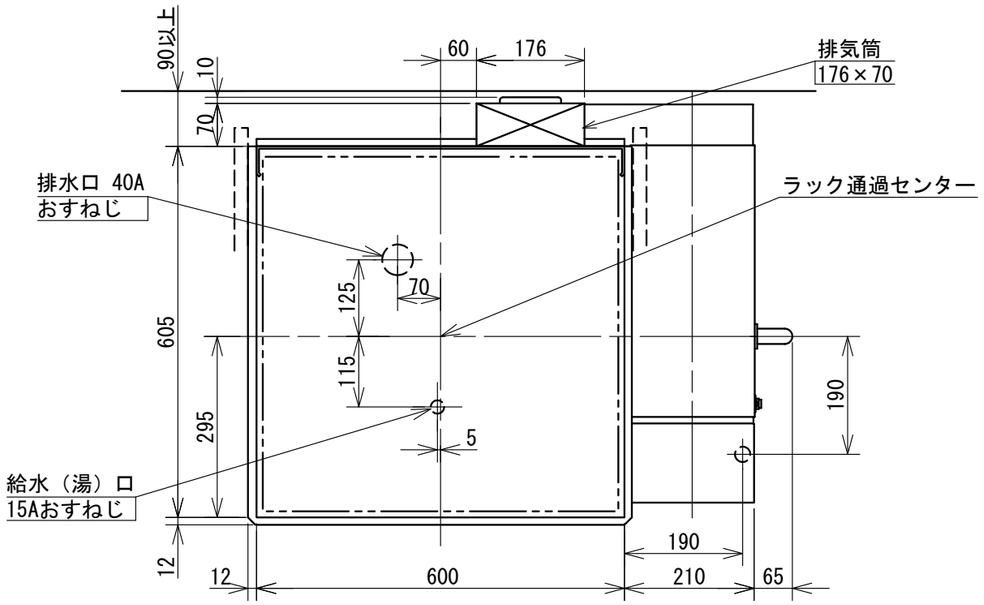

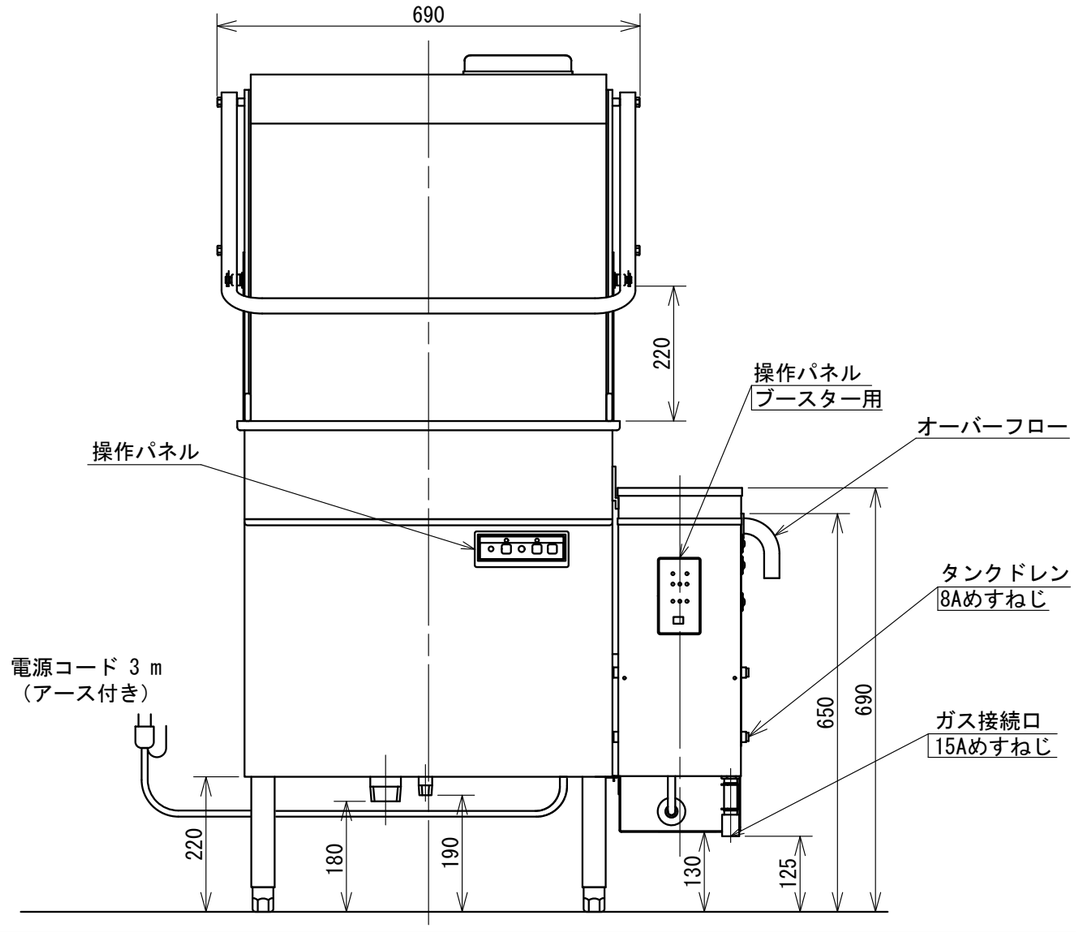

洗浄方式	洗　浄	上部 回転ノズル 下部 回転ノズル	すすぎ湯タンク	容　　量：18.5 L（有効　9 L）
			洗　浄　ポ　ン　プ	電動機定格出力　400 W
	すすぎ	上部 回転ノズル 下部 ４バルブ４アーム回転ノズル	すすぎ ポ ン プ	電動機定格出力　60 W
			温水循環 ポ ン プ	電動機定格出力　10/15 W　50/60 Hz
洗　浄　時　間		1 ラック 65 s 洗浄 50 s，水切 5 s，すすぎ 10 s	電　　源	単相 100 V　50・60 Hz
			消　費　電　力	0.7 kW
ラ　ッ　ク　処　理　数		55 ﾗｯｸ／h（500 mm角形ラック）	最　大　電　流　値	7.0 A
必要給水(湯)能力		温　　度：10 ℃以上 流　　量：3.4 L／ min以上 給　湯　圧：49.1kPa ～491kPa （0.5 ～ 5.0 kgf／ cm²）	質　　量	110 kg
すすぎ湯消費量		2.2 L／ﾗｯｸ	ガスブースター	ガス消費量 都市ガス（13A）：18.6 kW（16,000 kcal／h　1.46 m³／h） （12A）：16.7 kW（14,400 kcal／h　1.46 m³／h） LPガス：18.6 kW（16,000 kcal／h　1.33 kg／h） 温度制御　：サーミスタ方式 65 ℃，75 ℃，85 ℃の3段階設定電子式 点火方式　：電子式ダイレクト点火 炎検出方式：フレームロッド検出
洗　浄　槽		容　　量：62 L 加熱方式：ヒートパイプ式 温度制御：サーミスタ方式（65 ℃）		

※洗剤，リンス剤及び供給装置については、
洗剤メーカーにご相談ください。

日ガス検　形式認証番号
T12E001023—A01
給水装置　形式認証番号
TW4003

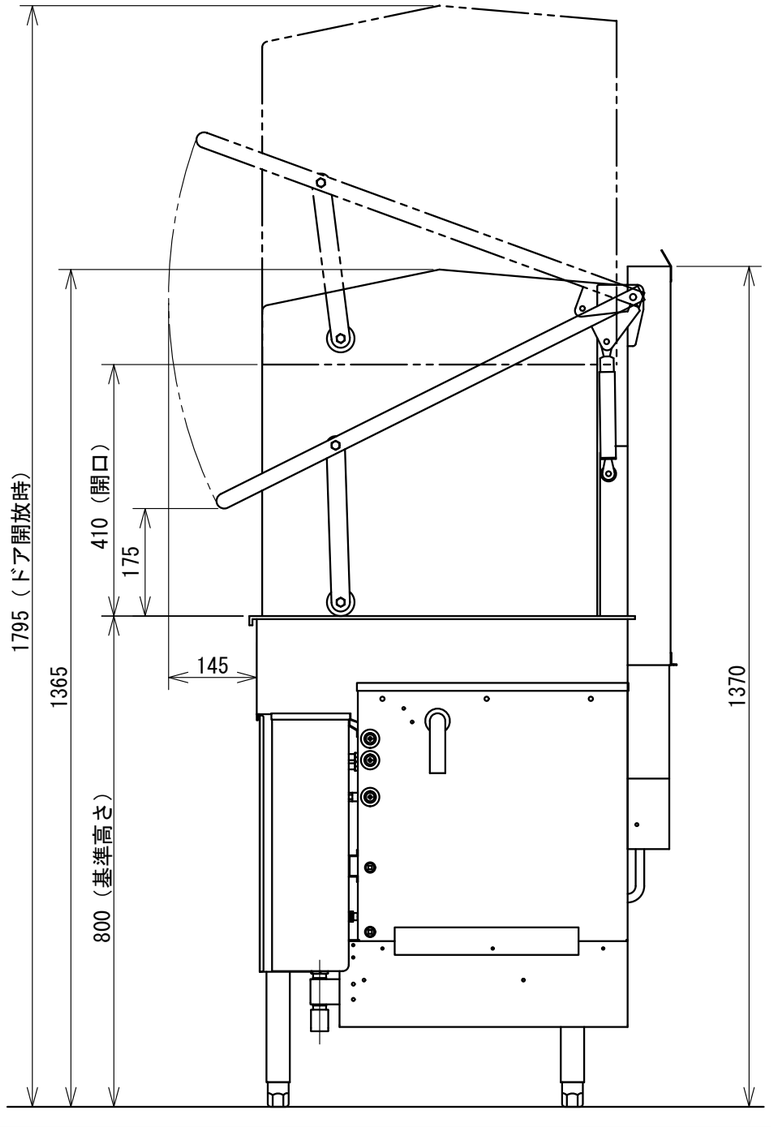

注）アジャスト調整範囲：
基準高さ（800）に対して-30，+60

注）指示なき寸法公差は±5とする

日本洗浄機株式会社	検図　大谷 担当　下野 年月日　13.04.24	品名 サニジェット自動食器洗浄機	形式 SD 112 GSAH	尺度 1/10	図番 A301-208C