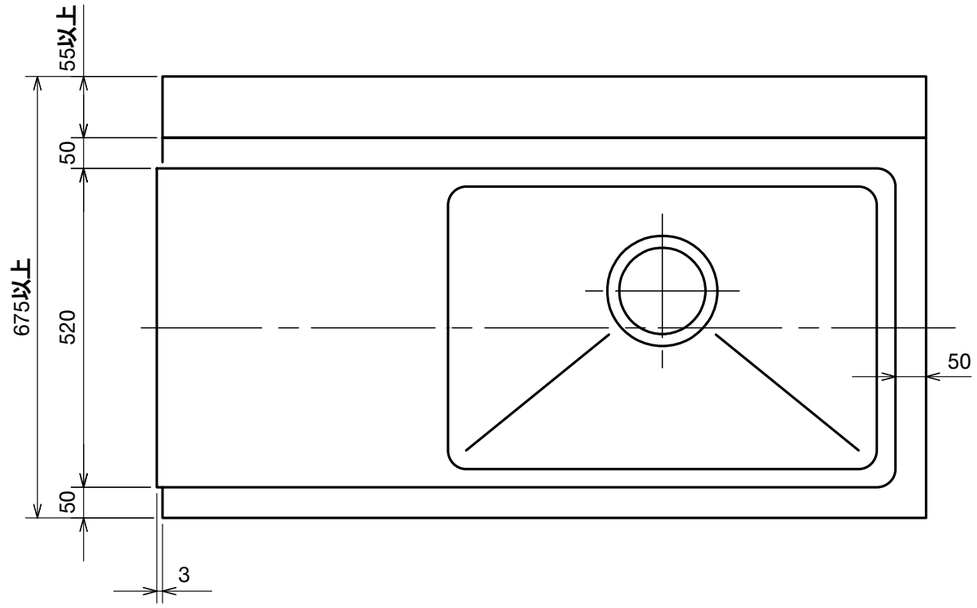

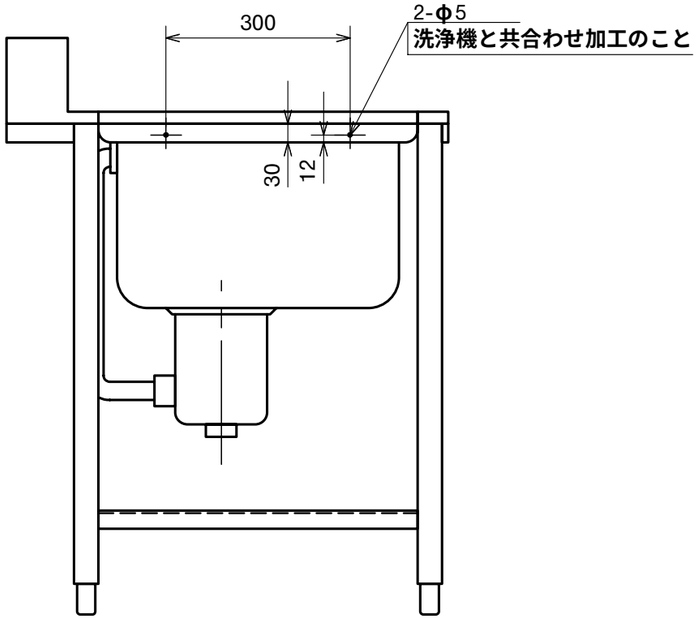

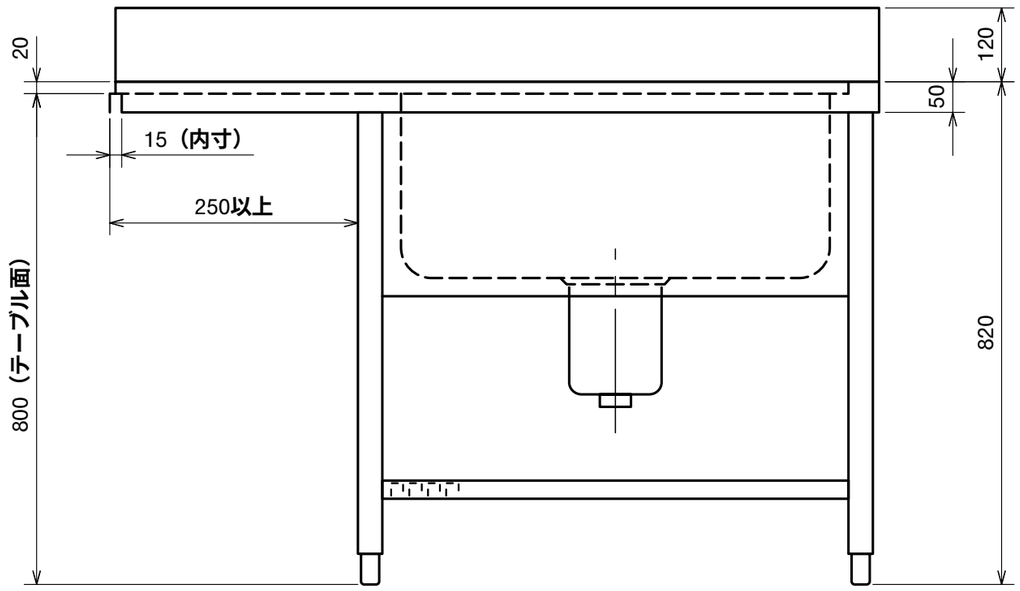

日本洗浄機株式会社	検図 T.Ohtani 担当 H.Shimono 年月日 02.10.03	品名	右シンクテーブル	形式 SD 82 G SD 82 E	尺度 1/10	図番 A320-126