A詳細図

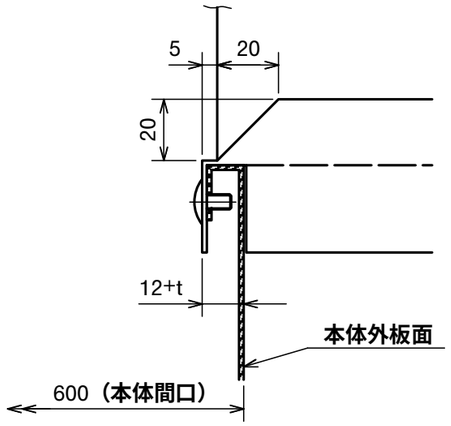

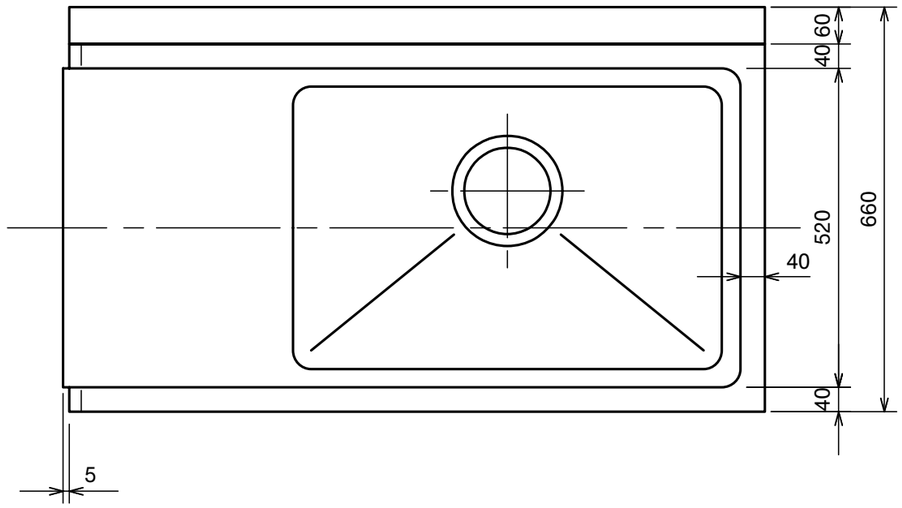

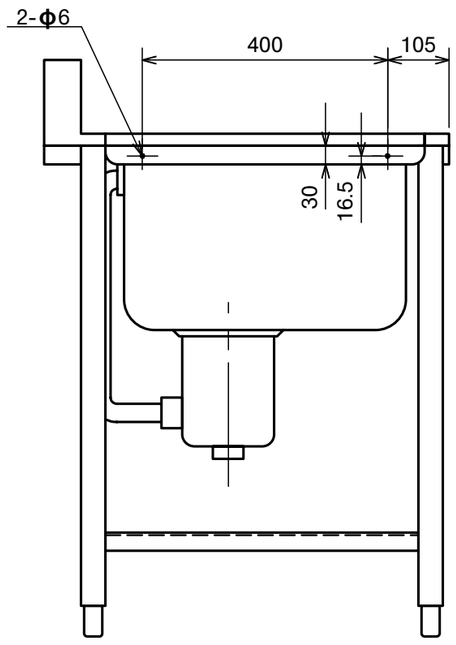

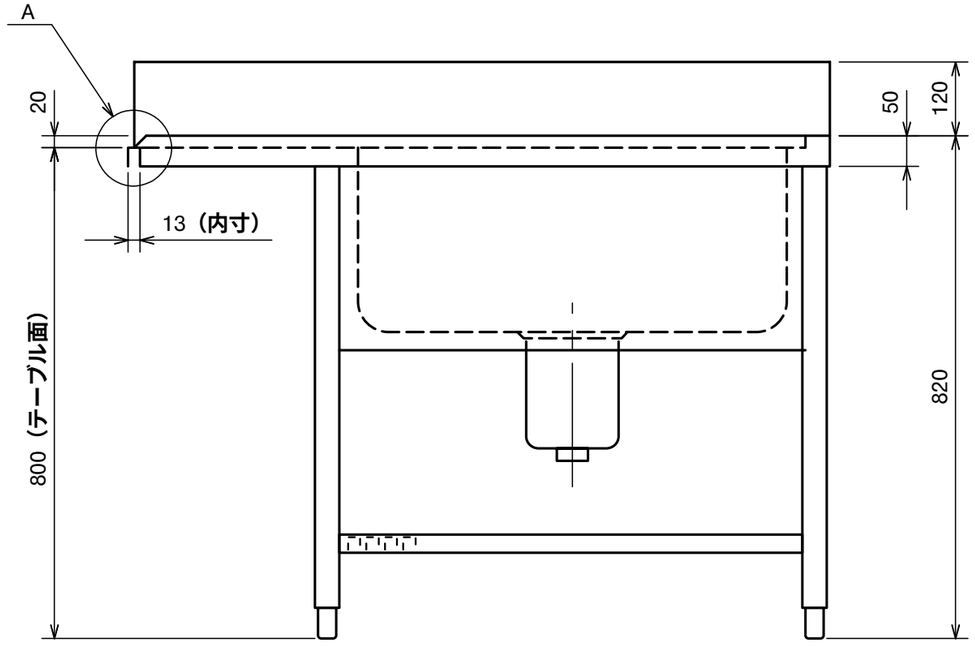

日本洗浄機株式会社	検図 T.Ohtani 担当 H.Shimono 年月日 02.10.03	品名 右シンクテーブル	形式 SD 74 E SD 62 S-R，SD 64 E-R	尺度 1/10	図番 A320-136