注）左←右　流れ用テーブル

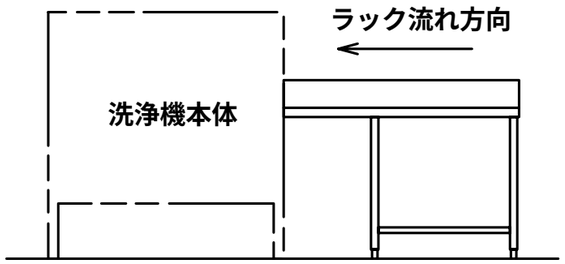

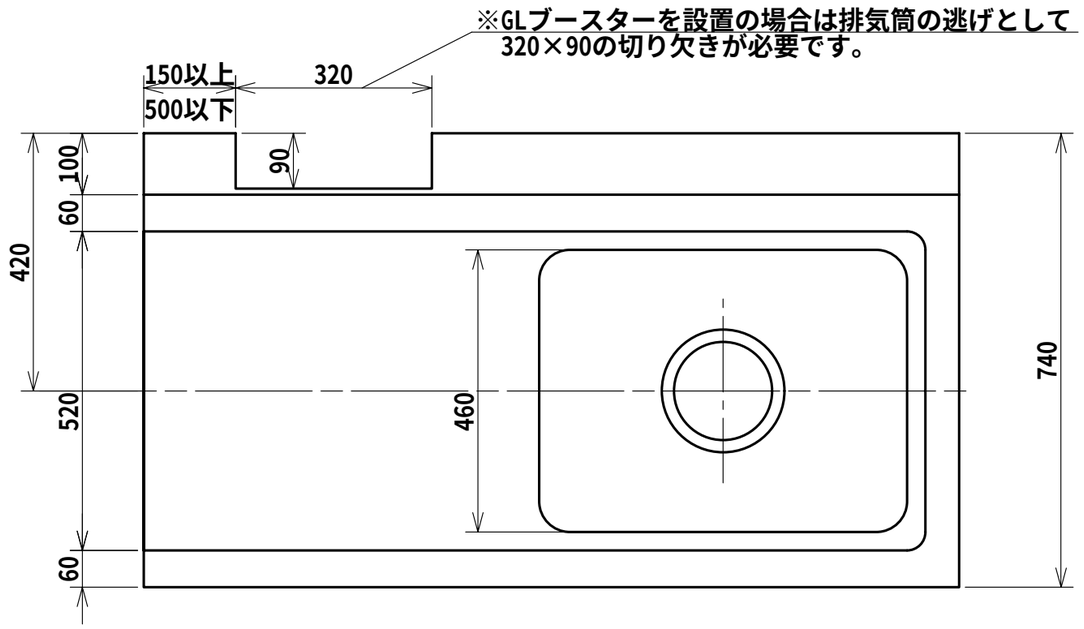

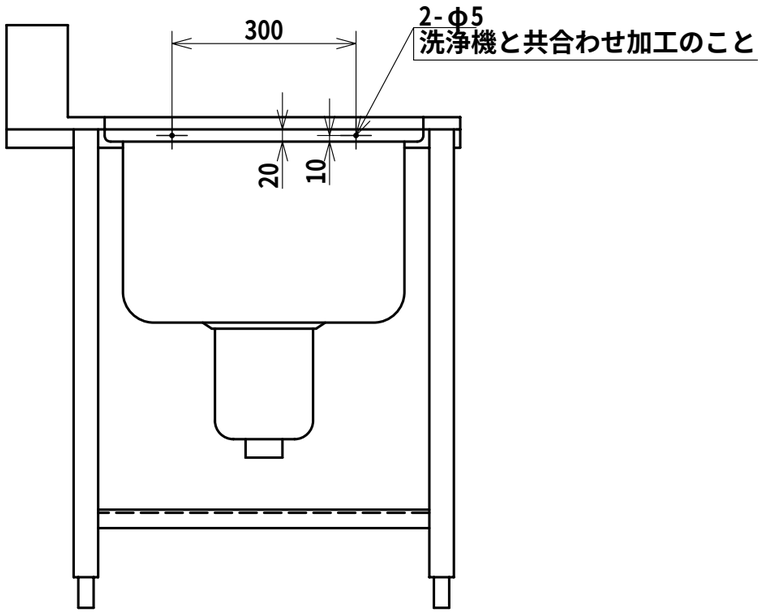

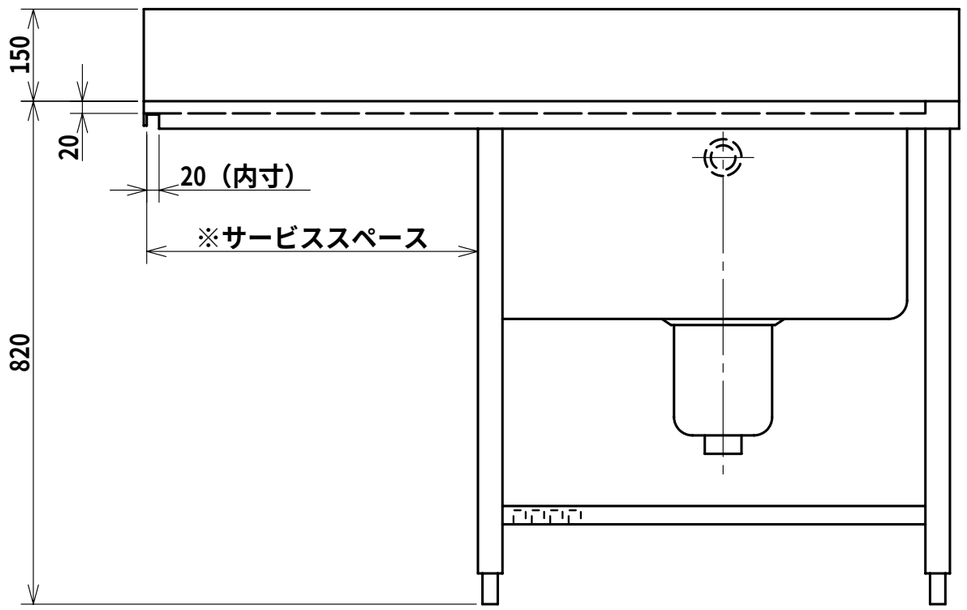

※サービススペース

GLブースター：450以上
GSH：280以上
E：240以上

日本洗浄機株式会社	検図　大谷 担当　浅野 年月日　07.03.23	品名　右シンクテーブル	形式　SDR 310 SDR 340	尺度　1/10	図番　A320-110A