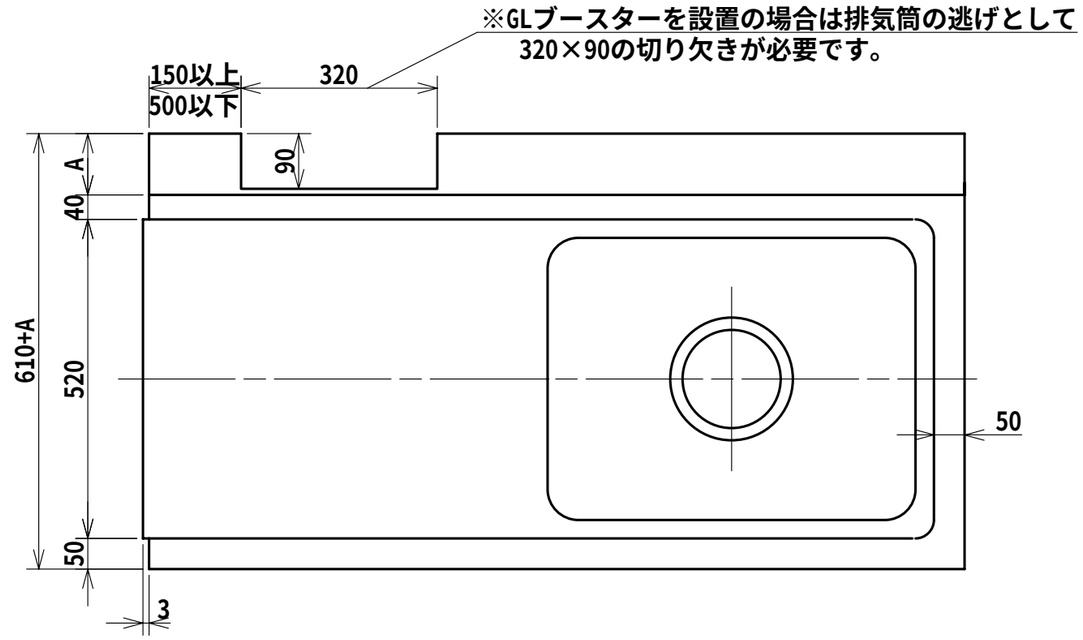

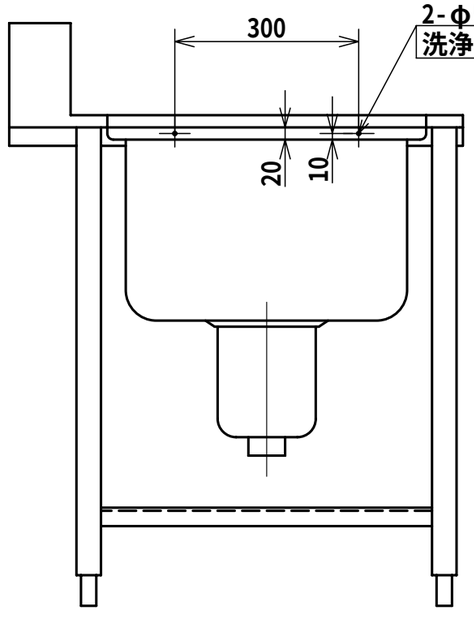

※A寸法：GS，GSH，GL・・・90以上
：E・・・・・・・・40以上

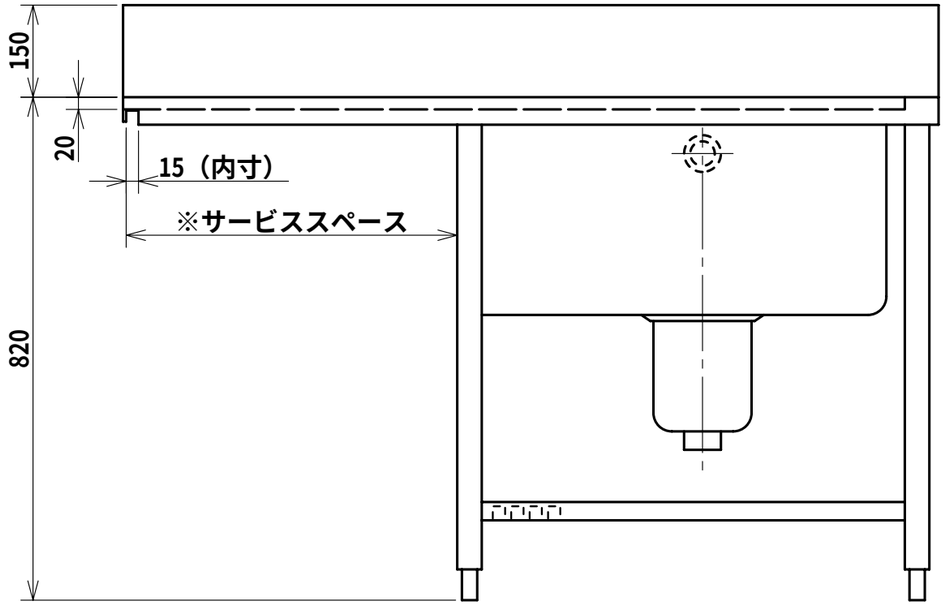

※サービススペース

GL：450以上
GS、GSH：300以上
E：180以上

日本洗浄機株式会社	検図 大谷 担当 浅野 年月日 07.03.26	品名	右シンクテーブル	形式	SD 112，SD 113， SD 114，SDW 218	尺度 1/10	図番 A320-140A