ライスコンテナーディスペンサー使用説明

◆保温コンテナを３段積載し，盛りつけラインへ移動させてそのまま盛りつけ作業を，
　３コンテナ連続して行うことができます。
　３段積載した場合でも，盛りつけに楽なように盛りつけレベルは床から約90cmになるように
　特別に設計されています。
◆空になったコンテナを取り外すときに，少し力を加えると受け台は１段分リフトアップし，
　半固定ストッパーの働きで盛りつけ時の多少の力によって上下することがなく，つねに床から
　90cmの盛りつけレベルを保ちます。
　空になったコンテナは受け台の下へ１～２個おいて使うことができます。
　コンテナのフタは，盛りつけ時立てかけてフックに立てかけておきます。
◆保温コンテナは付属しません。

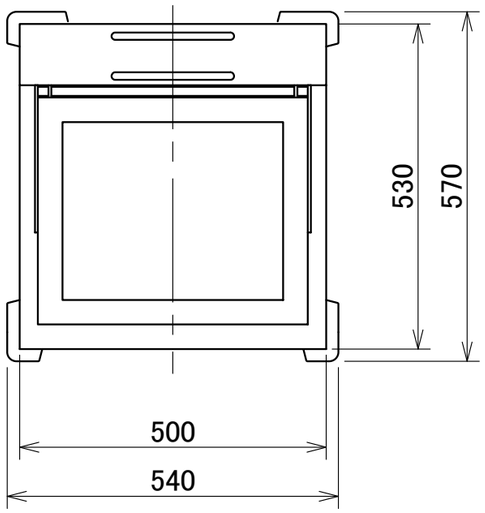

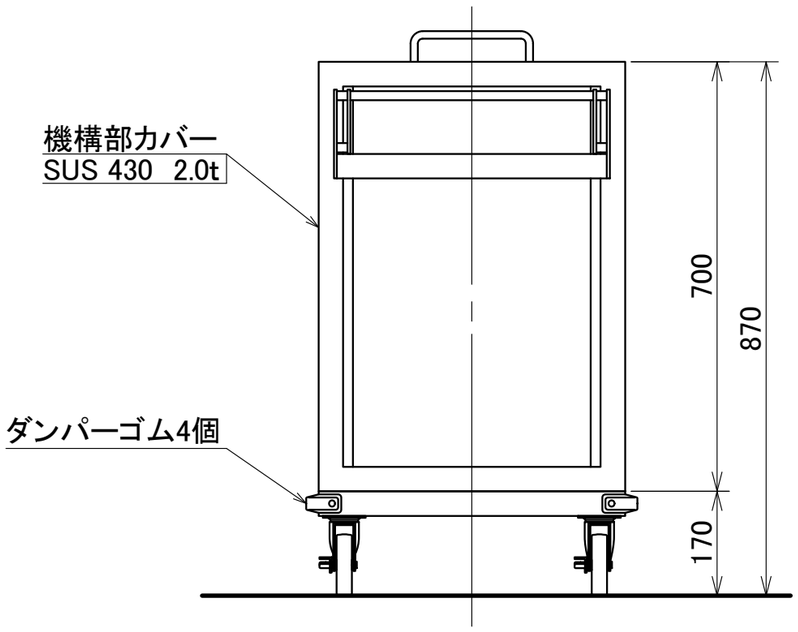

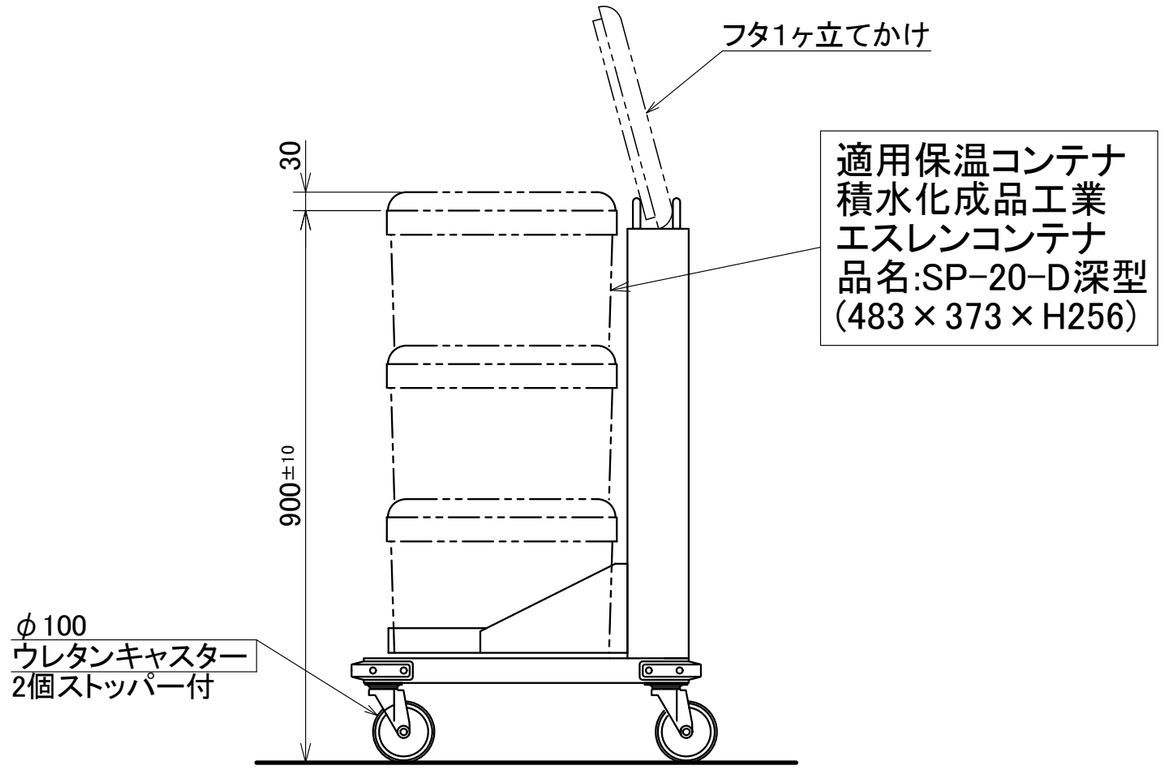

注):エスレンコンテナ，品名:SP-10-DおよびSP-15-Dは使用できません。

日本洗浄機株式会社	検図　大谷 担当　月川 年月日　2013.05.17	品名 サニストック　ライスウォーマーディスペンサー	形式 RK 5040	尺度 1/10	図番 A330-048A