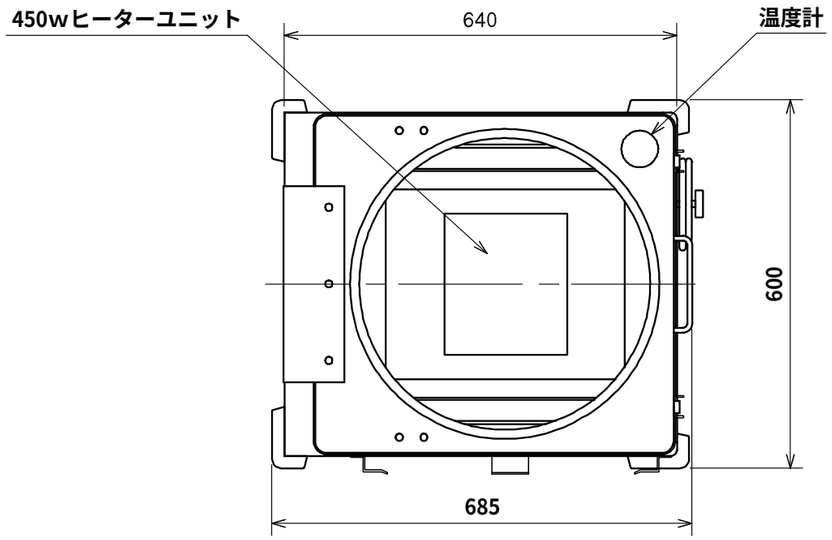

形式	RCK 56
用途	９リットル炊飯釜収納用（3個）
電力消費量	450 W
電源	単相 100 V　50／60 Hz
温度調節範囲	設定温度±3
全収納重量	60 kg以下
重量	本体のみ60 kg

※炊飯メーカーにより，炊飯釜の形状が異なります。
　各社メーカーで，釜の積み重ねに専用の木蓋が必要になります。

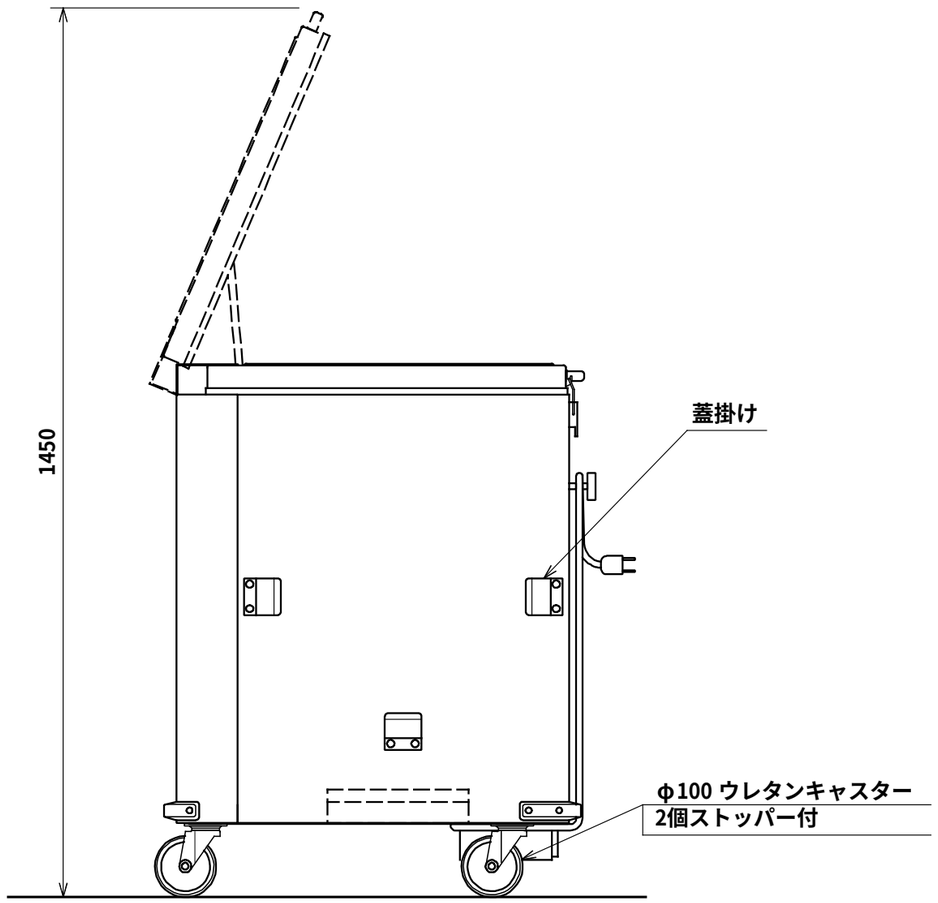

450 Wヒーター内蔵

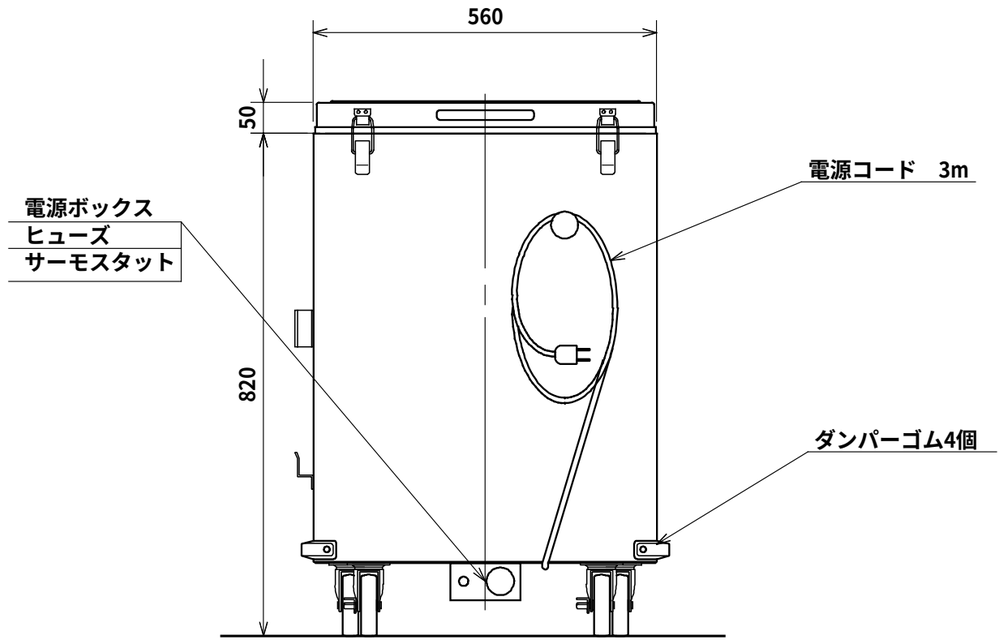

日本洗浄機株式会社	検図		品名	ライスウォーマー ディスペンサー	形式	尺度	図番
	担当	M.Tanaka	サニストック		RCK 56	1/10	A330-047A
	年月日	02.1.21					