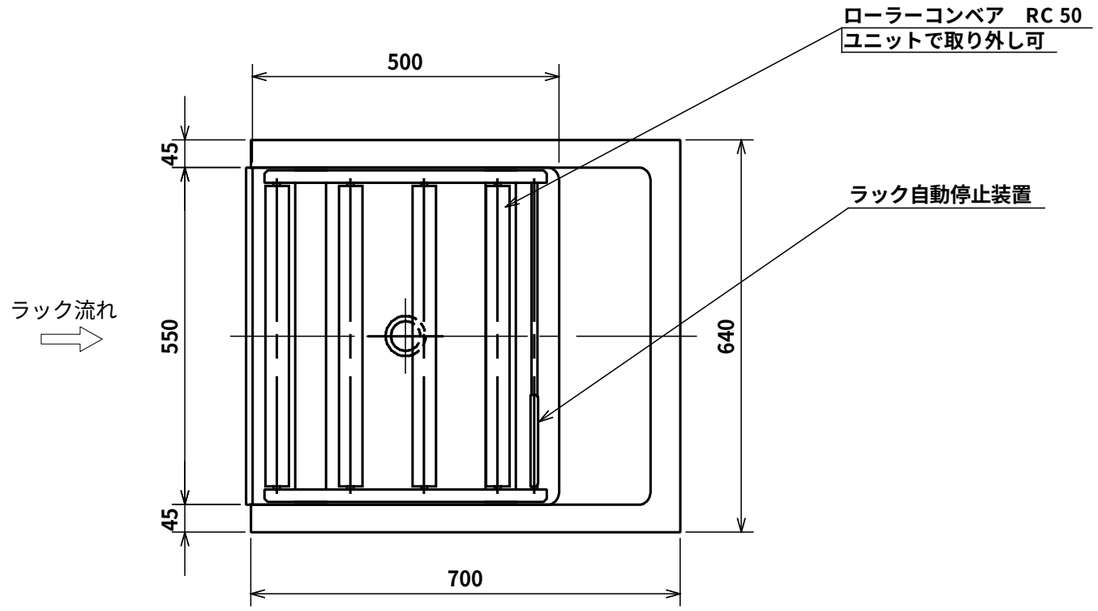

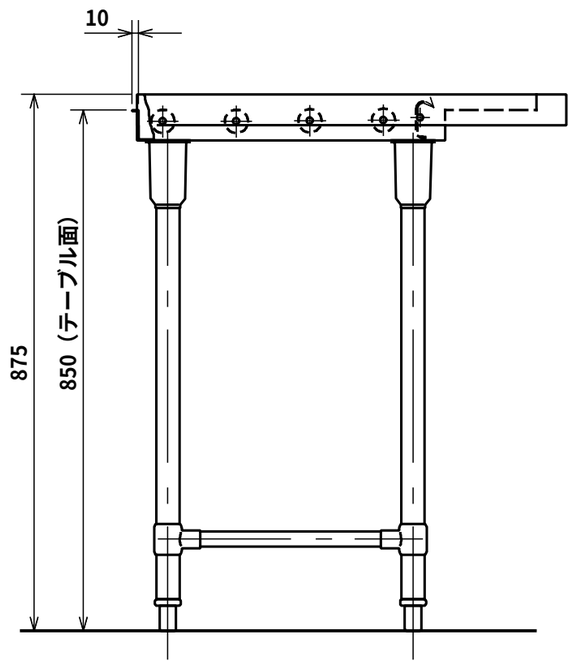

日本洗浄機株式会社	検図 担当 年月日 97.2.27	品名 ローラーコンベアテーブル参考図	形式 RC 50	尺度 1/10	図番 A320-090