麺洗噴流槽	テボ検出自動噴流方式　容量:30L
冷　水　槽	冷水:製氷機の氷を2～3kg投入 容量:11L
噴流ポンプ	電動機定格出力:0.25 kW
電源	単相100V　50/60Hz
消費電力	0.2kW
質　　量	40kg

給水装置　形式認証番号
TC3004

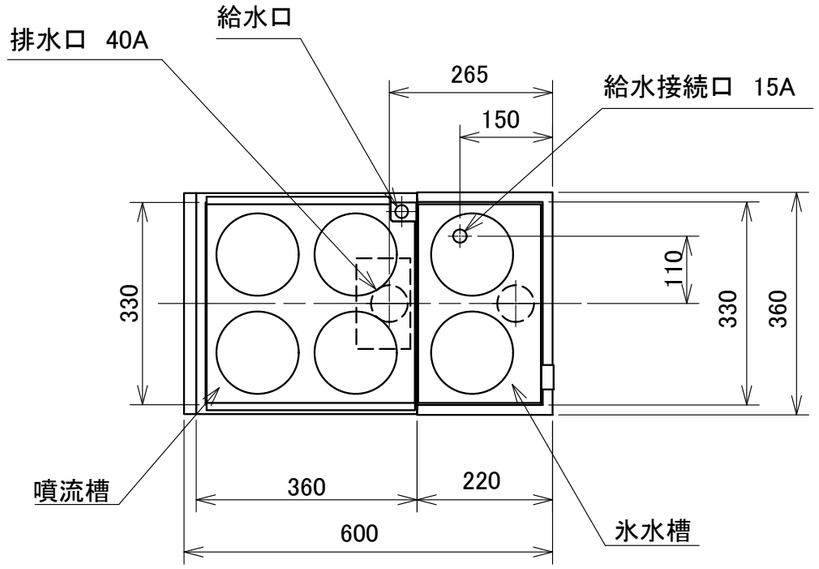

注意
本製品には冷却機能はありません。
各槽の水温が上昇した状態で放置すると雑菌が繁殖する恐れがあります。
ご使用の際は水や氷を継ぎ足し、定期的に水を入れ替える作業が必要となります。
予めご了承ください。

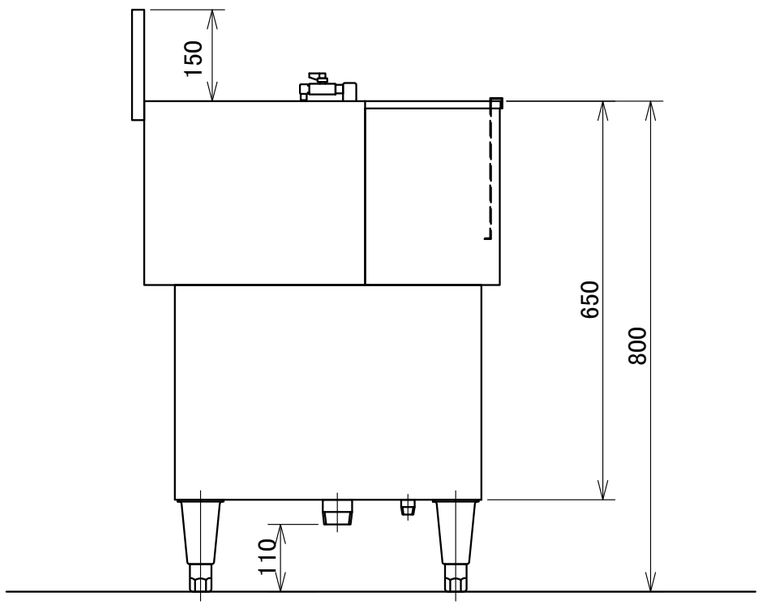

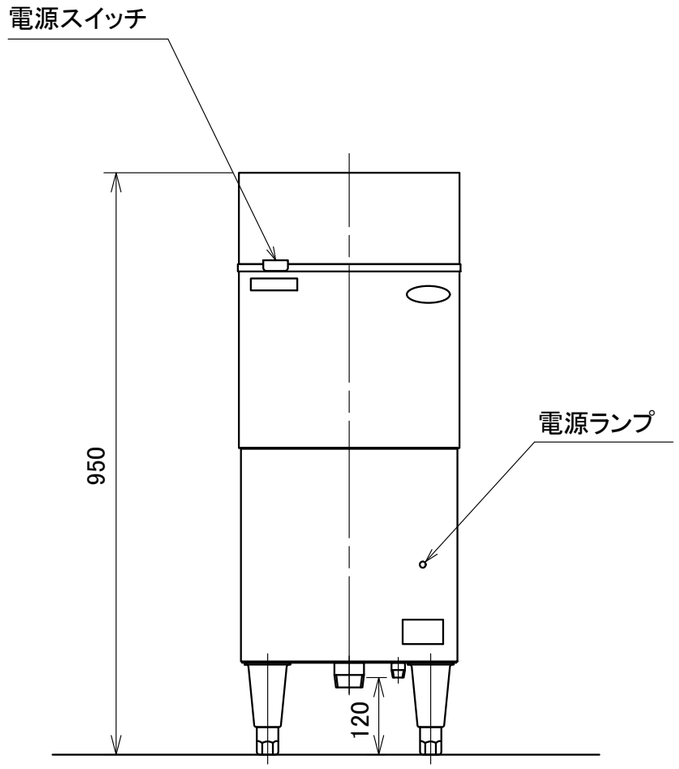

日本洗浄機株式会社	検図　大谷 担当　田中 年月日　2014.4.30	品名　サニクック　ヌードルアフター	形式　NA26	尺度　1/10	図番　A340-085B