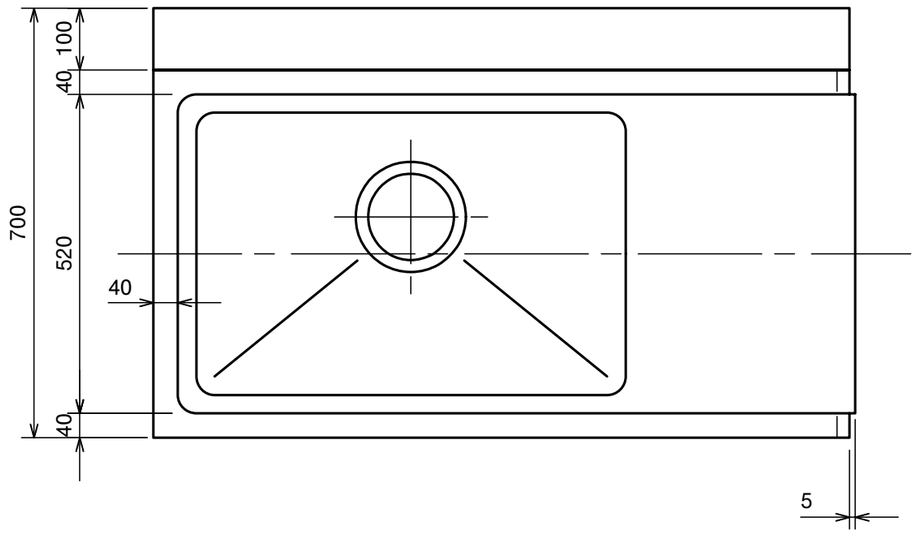

A詳細図

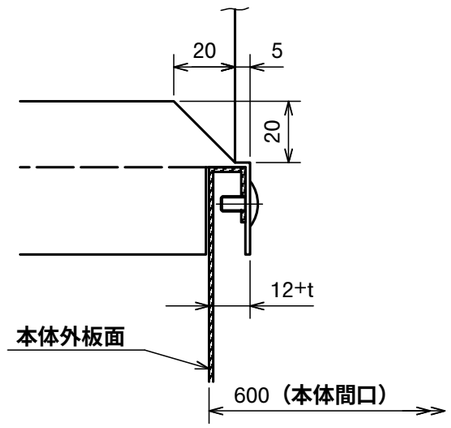

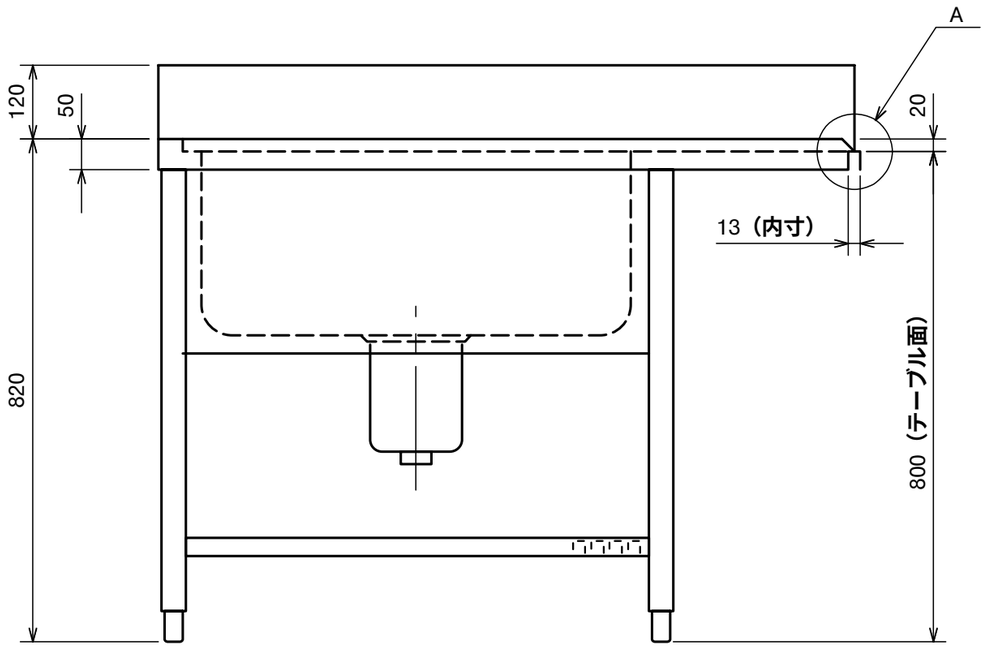

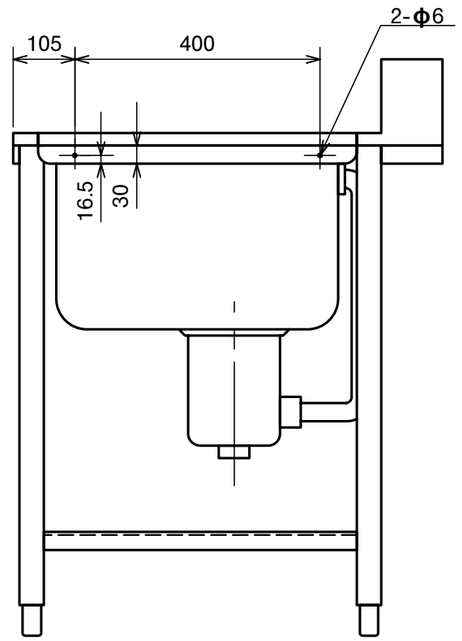

日本洗浄機株式会社	検図 T.Ohtani 担当 H.Shimono 年月日 02.10.03	品名	左シンクテーブル	形式 SD 62 G-L SD 72 G	尺度 1/10	図番 A320-130