※GLブースターを設置の場合は排気筒の逃げとして
320×90の切り欠きが必要です。

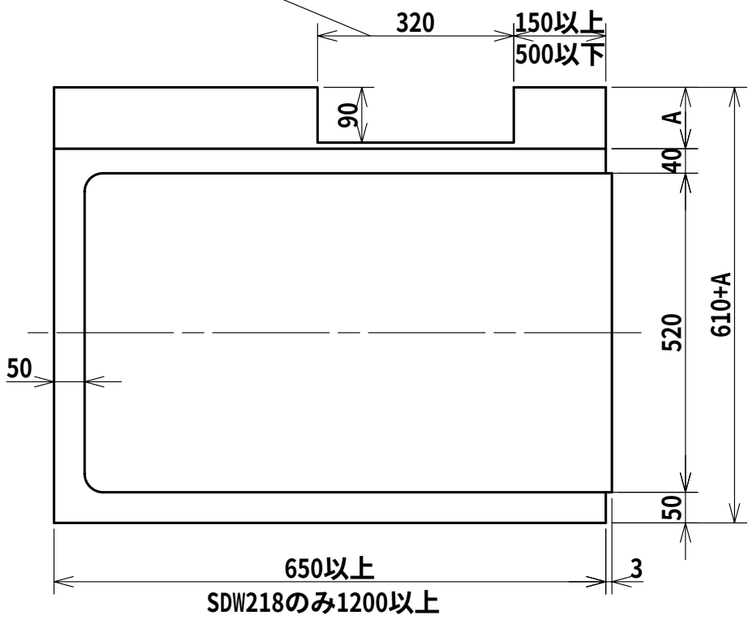

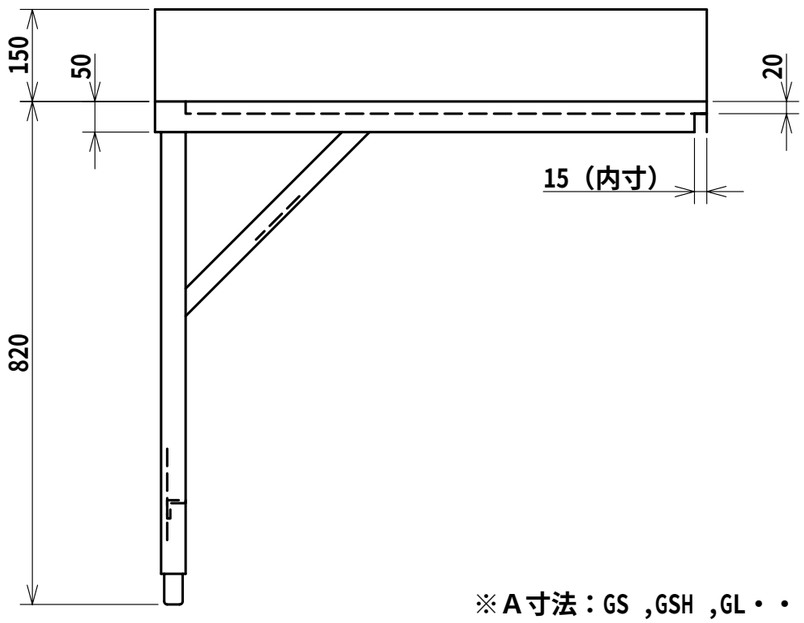

2-φ5
洗浄機と共合わせ加工のこと

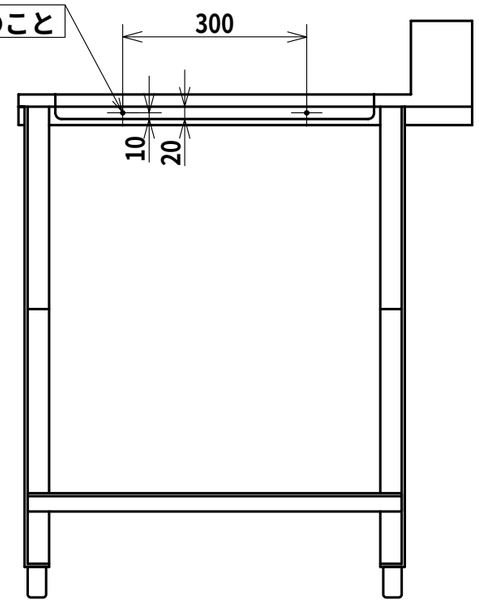

※A寸法：GS ,GSH ,GL・・・90以上
：E・・・・・・・・40以上

日本洗浄機株式会社	検図 大谷 担当 浅野 年月日 07.03.26	品名 左クリーンテーブル	形式 SD 112, SD 113, SD 114, SDW 218	尺度 1/10	図番 A320-143A