形　　式	KN5251-T4
適　用　食　器 ストック数量の目安	フルサイズラック用 5 ～ 6段
ば ね 調 整 範 囲	20 ～ 50kg
付　　属　　品	シルバートレー　4個
質　　量	28kg

（注）シルバートレーを追加購入すると、－T8形（トレー8個）として使用できます。

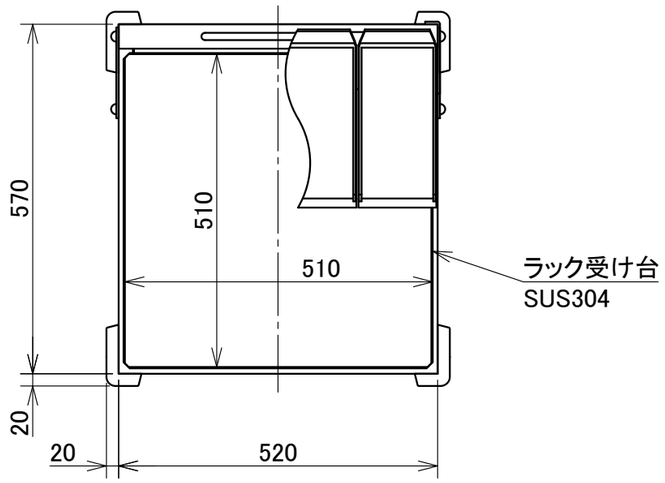

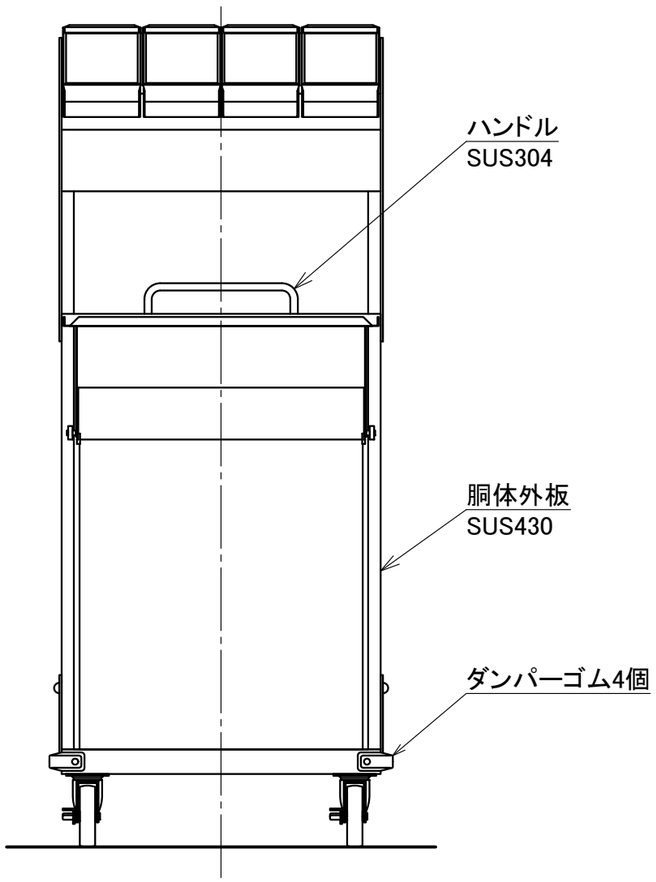

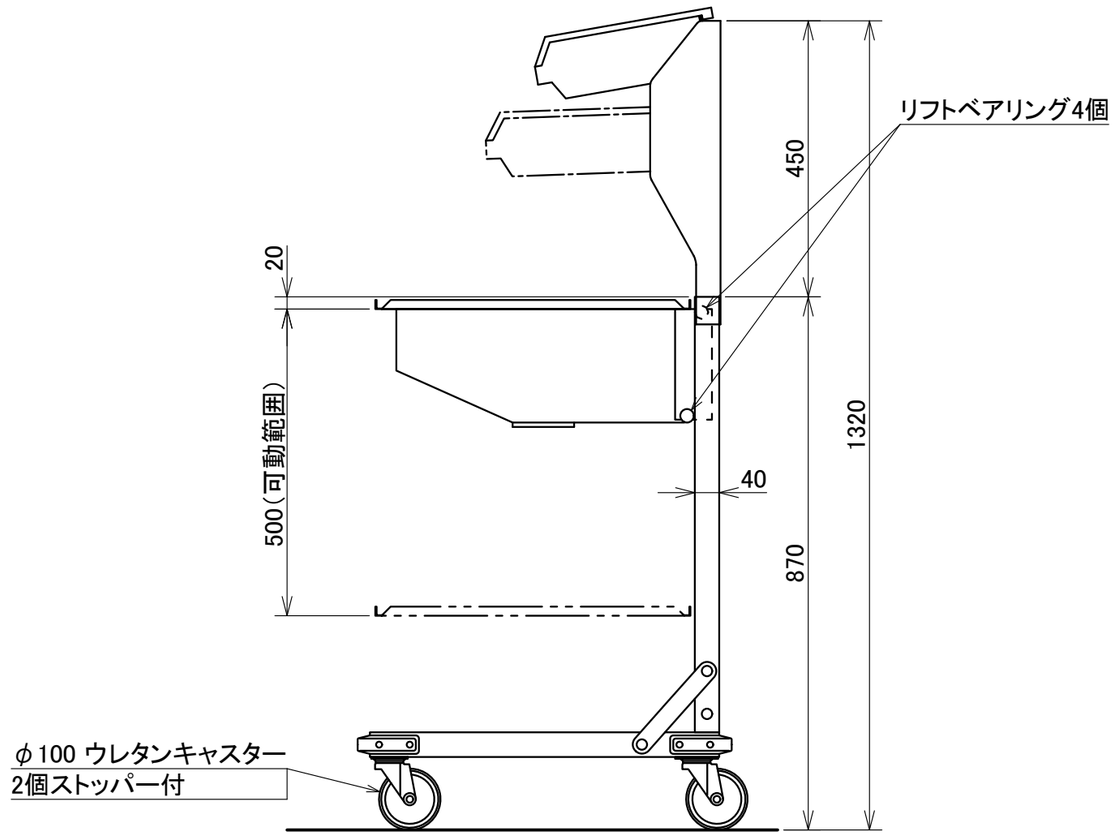

日本洗浄機株式会社	検図　大谷 担当　月川 年月日　2013.03.28	品名 サニストック　食器ディスペンサー	形式 KN 5251-T4	尺度 1/10	図番 A330-112B