形　　式	KN4245W-S6
適　用　食　器 ストック数量の目安	トレー独立2列用 160 ～ 200枚
ば ね 調 整 範 囲	20 ～ 40kg×2
質　　量	42kg

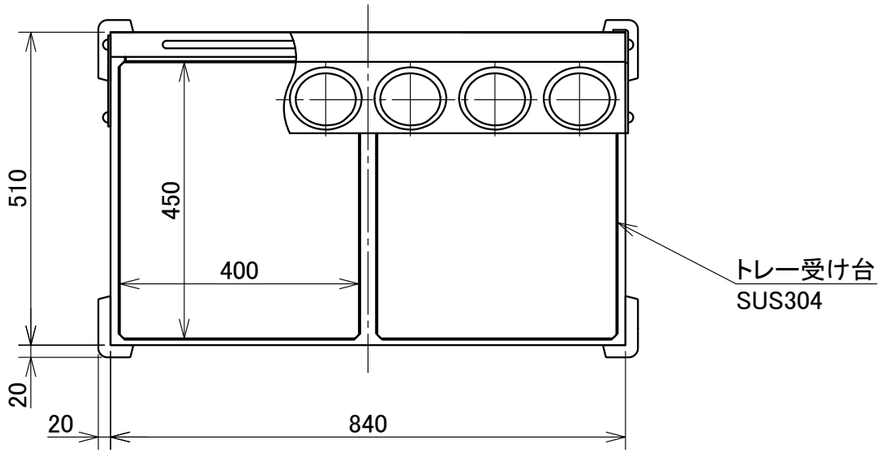

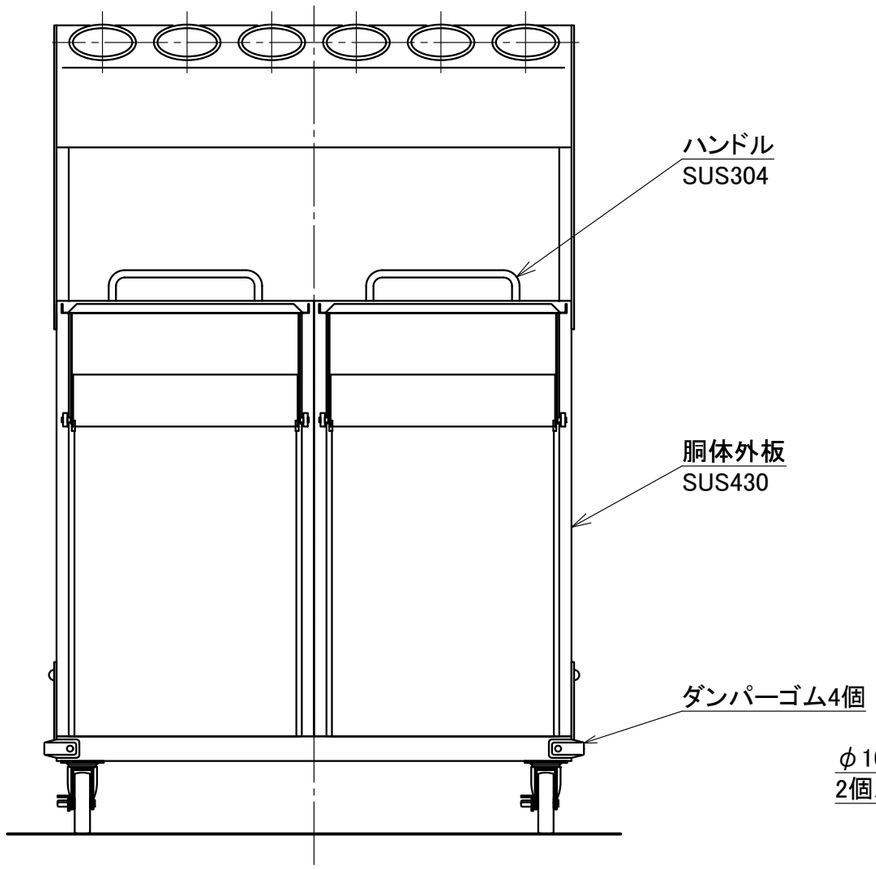

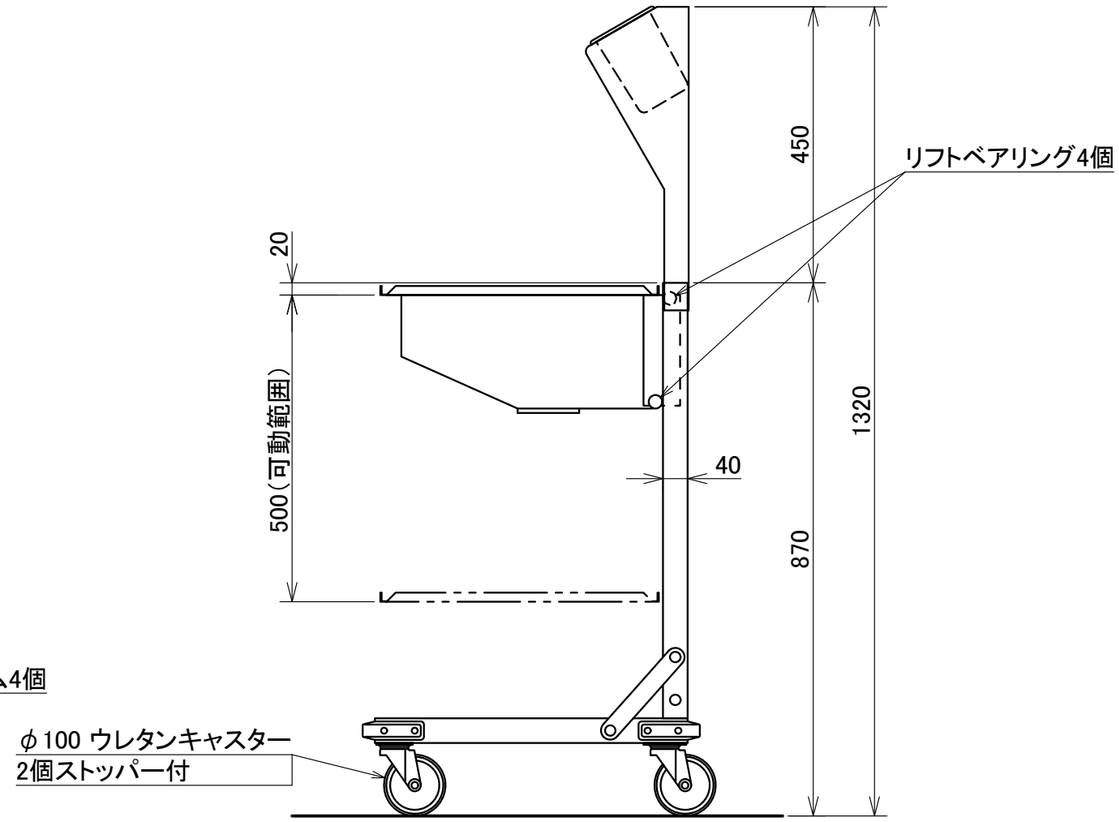

日本洗浄機株式会社	検図　大谷 担当　月川 年月日　2013.03.28	品名 サニストック　食器ディスペンサー	形式 KN 4245W-S6	尺度 1/10	図番 A330-142B