形　　式	KN4245-T3
適　用　食　器 ストック数量の目安	トレー用 80 ～ 100枚
ば ね 調 整 範 囲	20 ～ 40kg
付　　属　　品	シルバートレー　3個
質　　量	22kg

（注）シルバートレーを追加購入すると、－T6形（トレー6個）として使用できます。

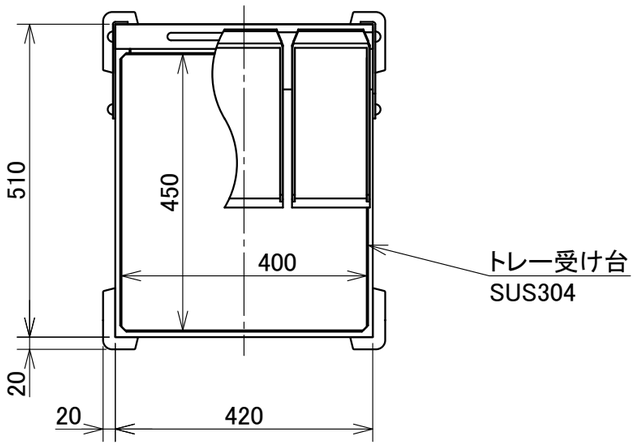

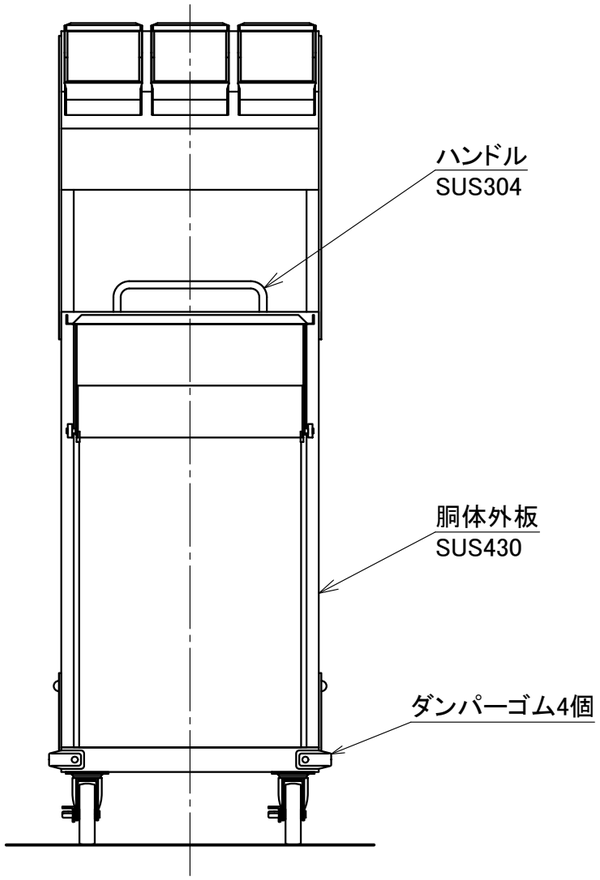

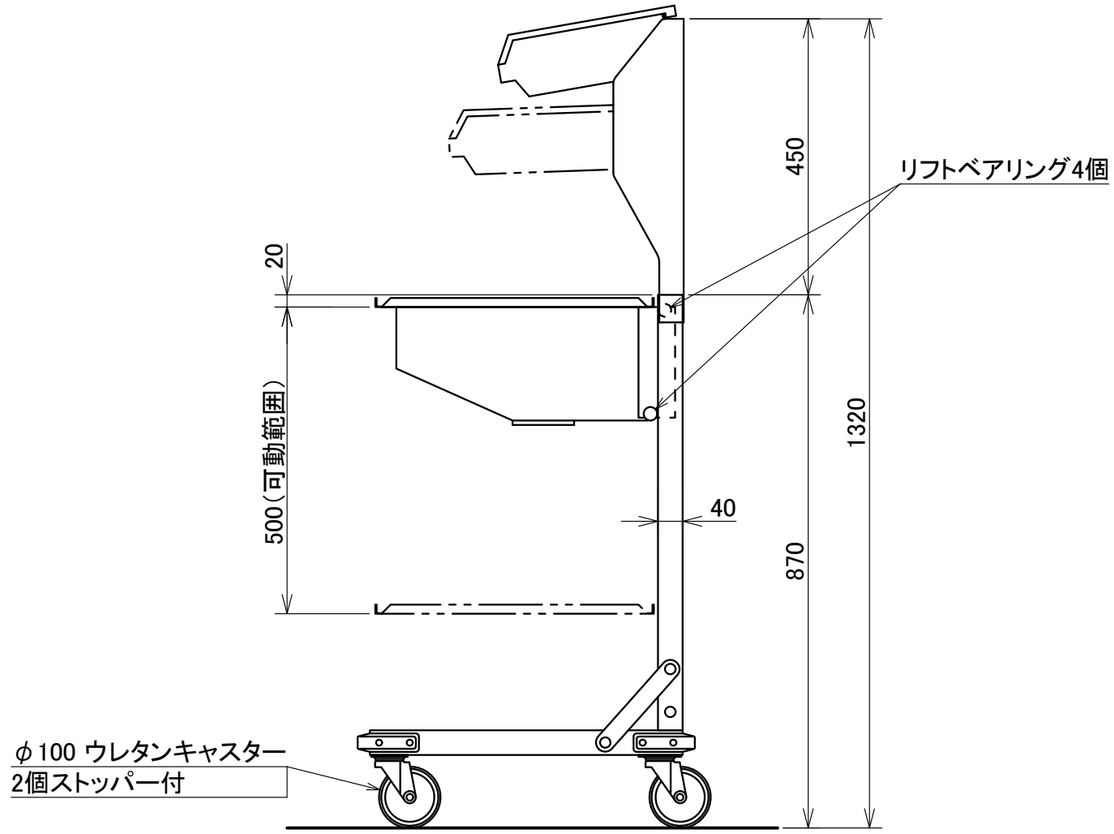

日本洗浄機株式会社	検図　大谷 担当　月川 年月日　2013.03.28	品名 サニストック　食器ディスペンサー	形式 KN 4245-T3	尺度 1/10	図番 A330-111B