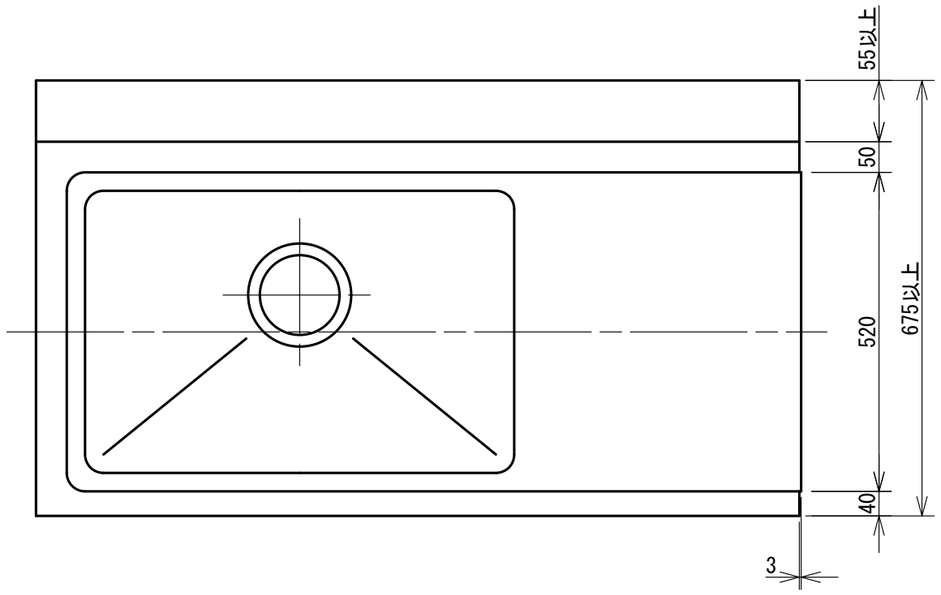

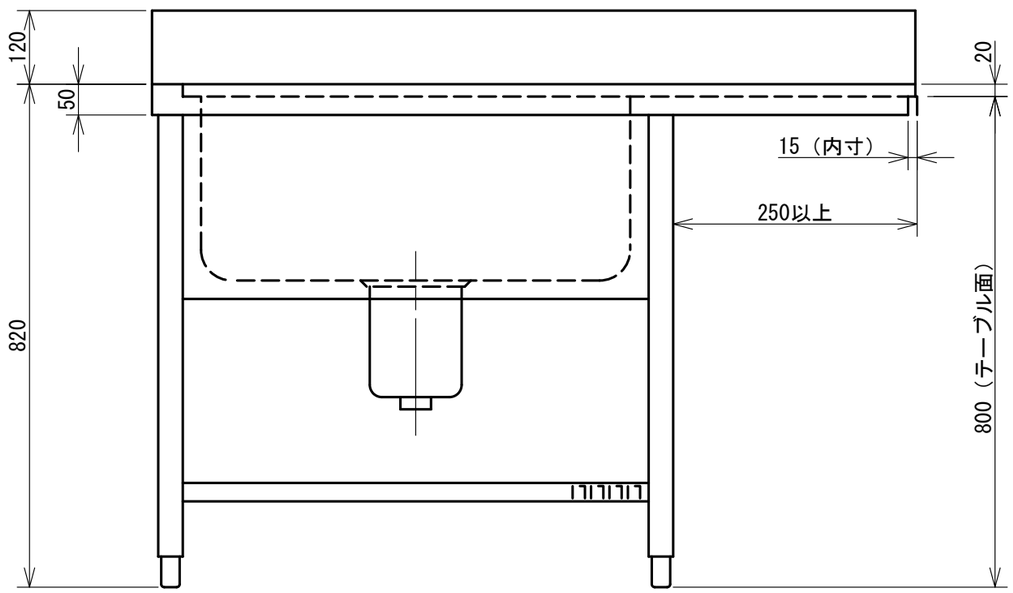

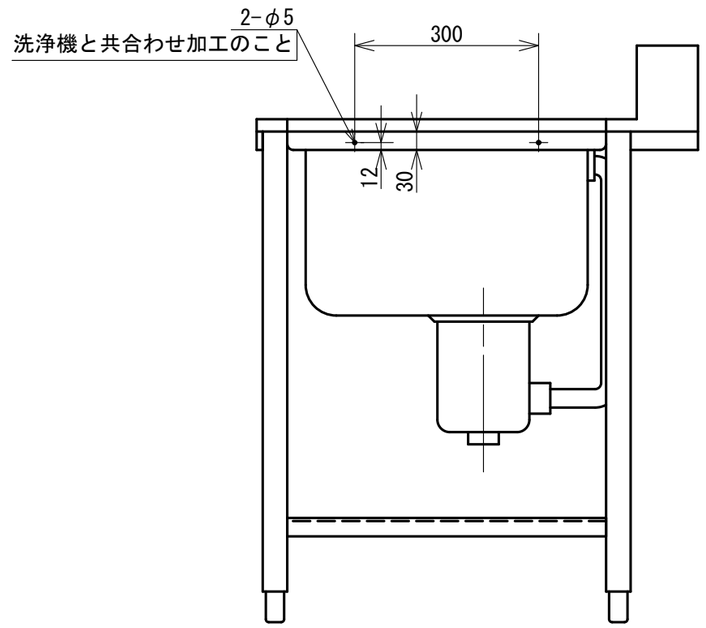

日本洗浄機株式会社	検図 T.Ohtani 担当 H.Shimono 年月日 15.08.06	品名 正面シンクテーブル	形式 SD82, SD83, SD84, SD112 SD113, SD114, SDW218	尺度 1/10	図番 A320-145