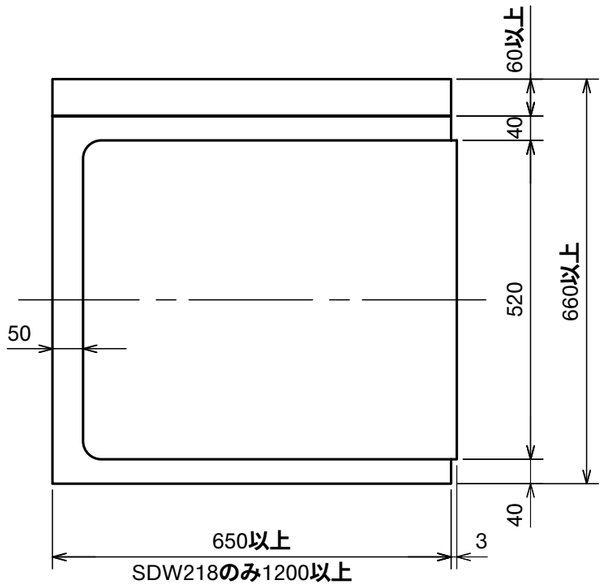

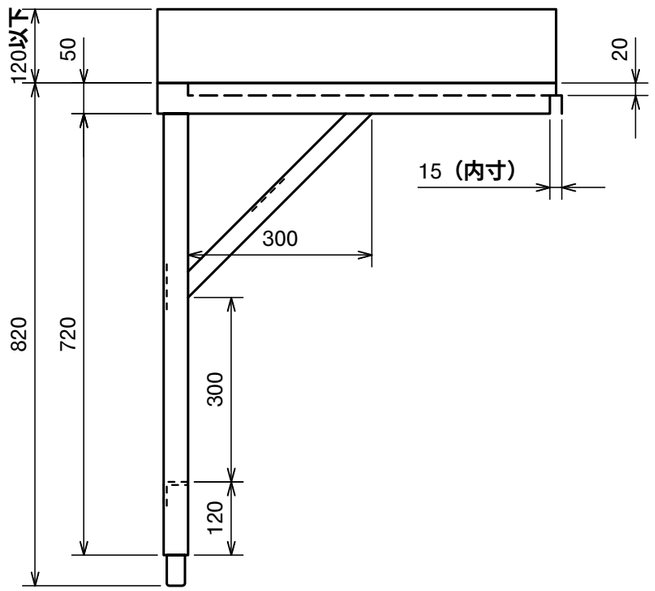

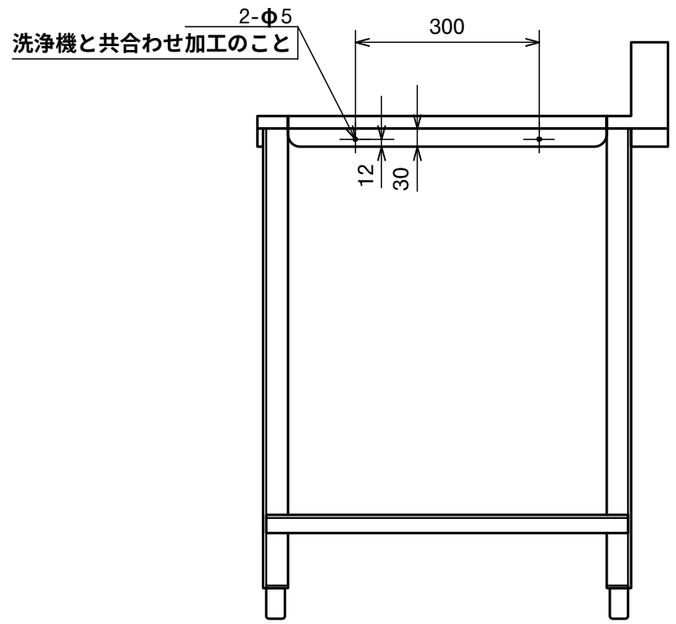

日本洗浄機株式会社	検図 大谷 担当 下野 年月日 03.5.13	品名 前面クリーンテーブル	形式 SD 112，SD 113, SD 114, SDW218	尺度 1/10	図番 A320-144