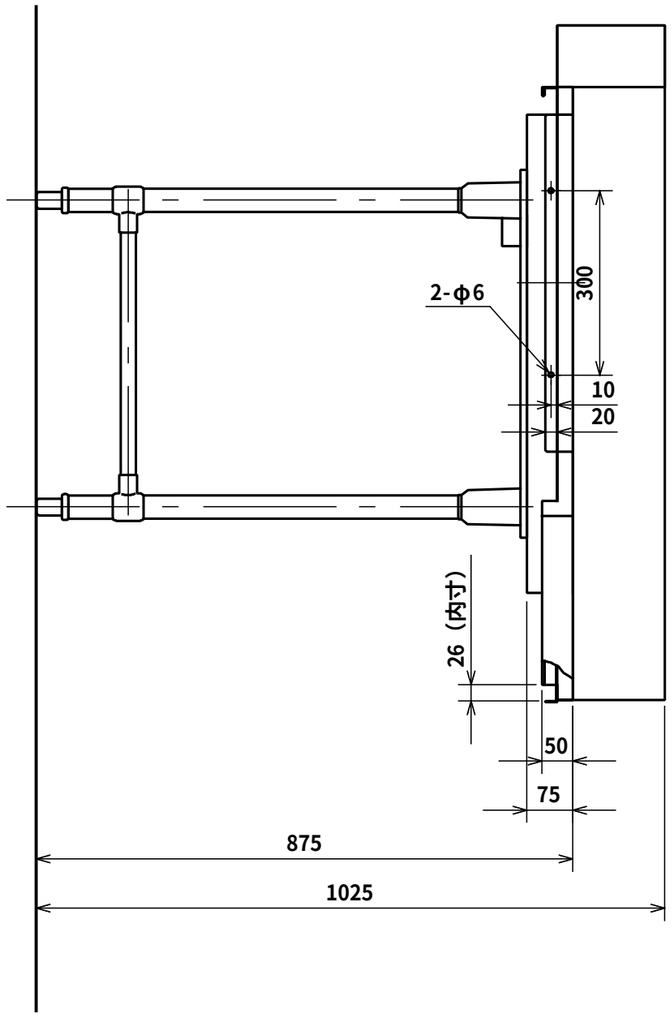

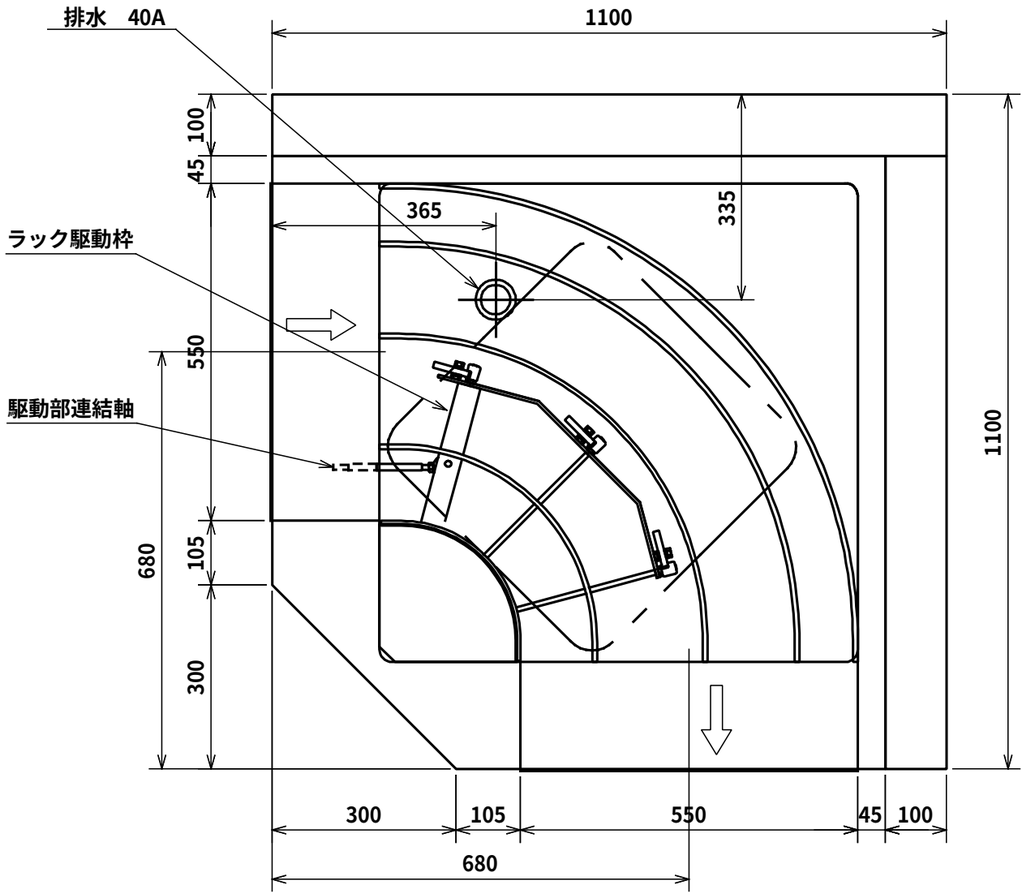

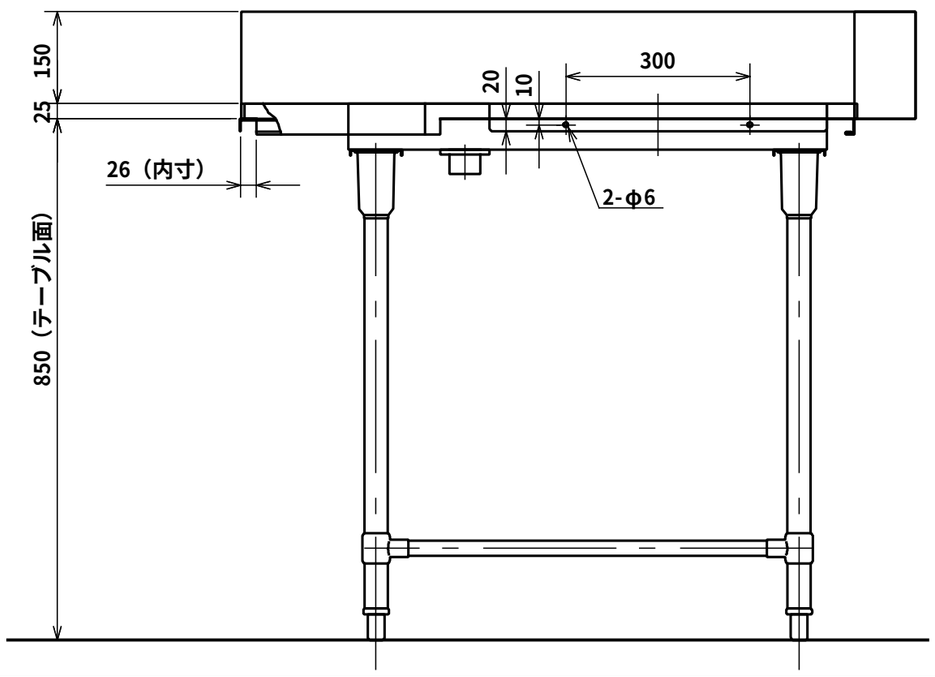

日本洗浄機株式会社	検図 担当 年月日　97.2.27	品名	送り出しテーブル	形式 CT 90 L	尺度 1/10	図番 A320-086