形　　式	CL 5252
適 用 食 器 ストック数量の目安	フルサイズラック 5段 ラックにグラス180個，カップ125個
ば ね 調 整 範 囲	20 ～ 40kg
質　　量	29kg

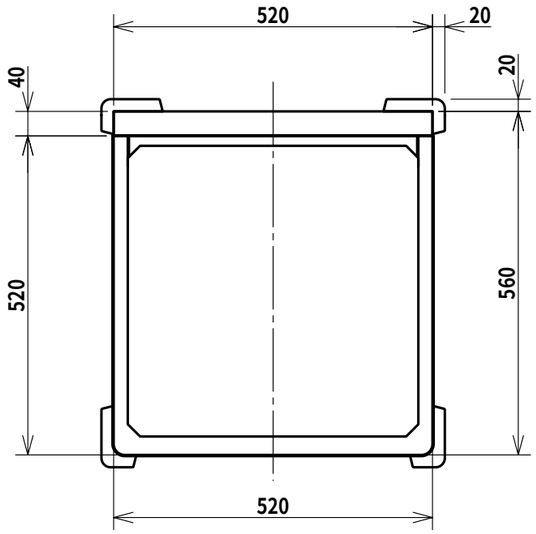

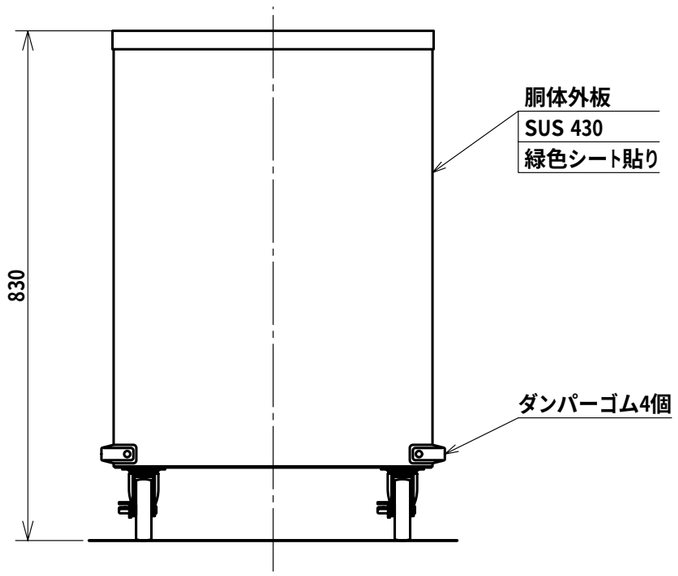

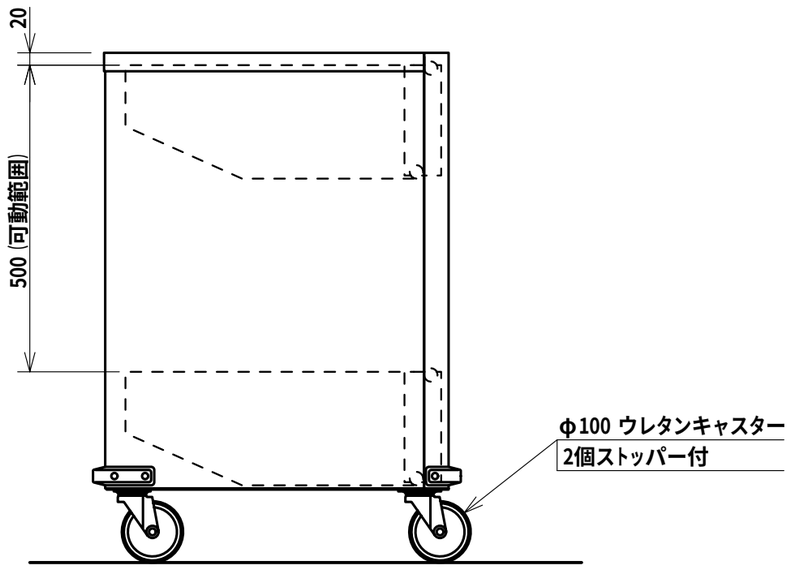

日本洗浄機株式会社	検 図　大谷 担 当　月川 年月日　2007.07.03	品 名 サニストック　食器ディスペンサー	形 式 CL 5252	尺 度 1/10	図 番 A330-090A