形　　式	CL 5227 H
適 用 食 器 ストック数量の目安	ハーフサイズラック 5段 ラックにグラス90個，カップ60個
ば ね 調 整 範 囲	10 ～ 20kg
保　温　機　能	450Wヒーター 固定サーモスタット･温度ヒューズ 半透明カバー付属
電　　源	単相 100 V
質　　量	24kg

電気用品型式認可番号　JET1293-81037-1003

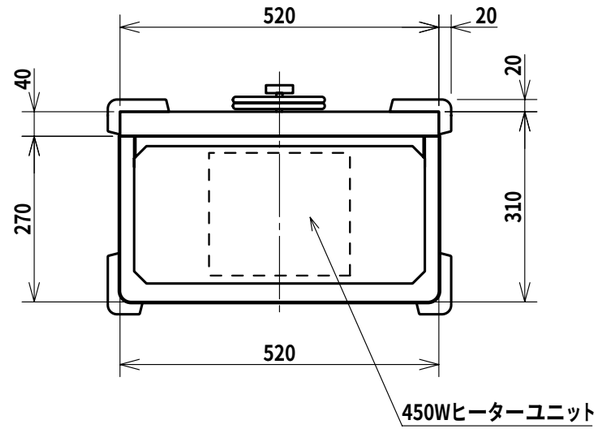

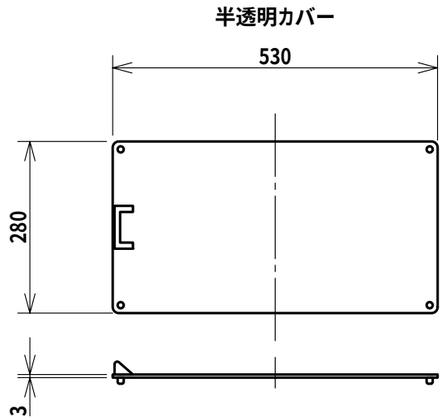

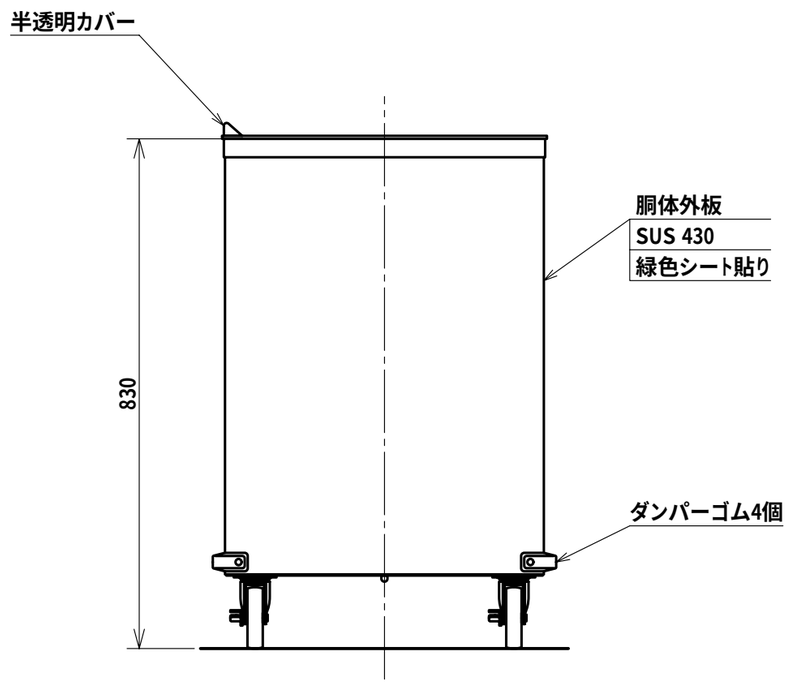

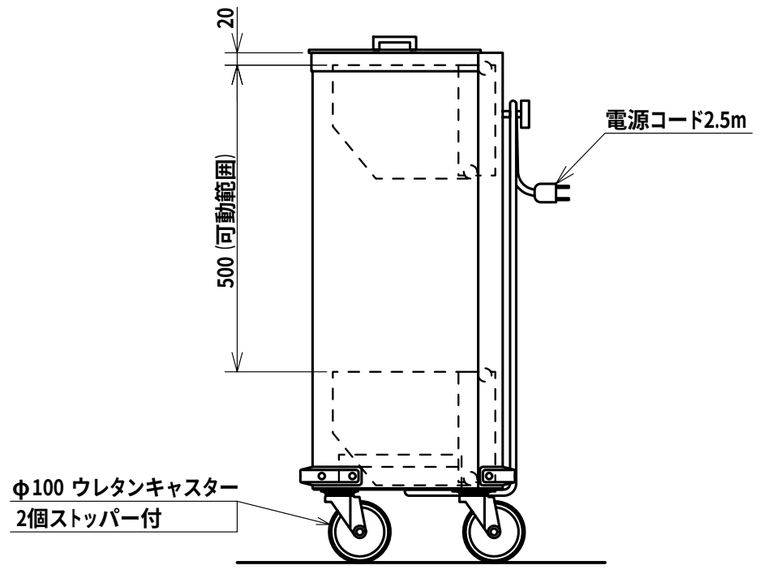

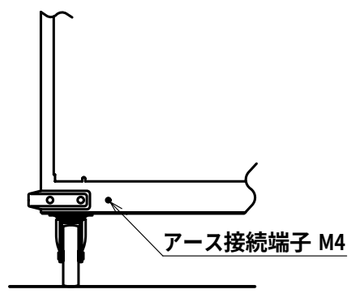

日本洗浄機株式会社	検図　大谷 担当　月川 年月日　2007.07.03	品名 サニストック　食器ディスペンサー	形式 CL 5227 H	尺度 1/10	図番 A330-089C