形　　式	CL 5227
適 用 食 器 ストック数量の目安	ハーフサイズラック 5段 ラックにグラス90個，カップ60個
ば ね 調 整 範 囲	10 ～ 20kg
質　　量	22kg

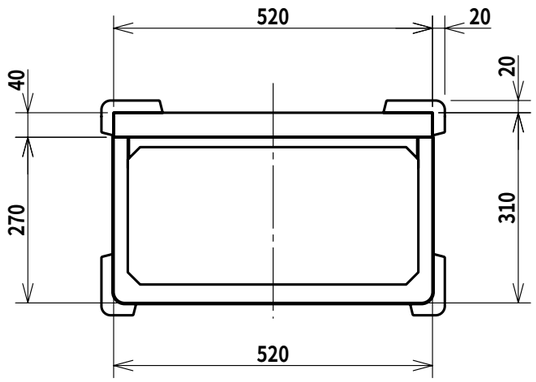

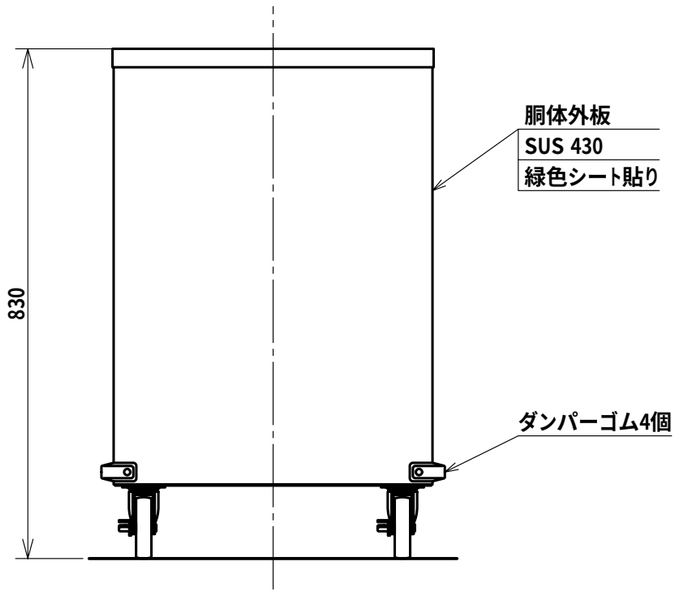

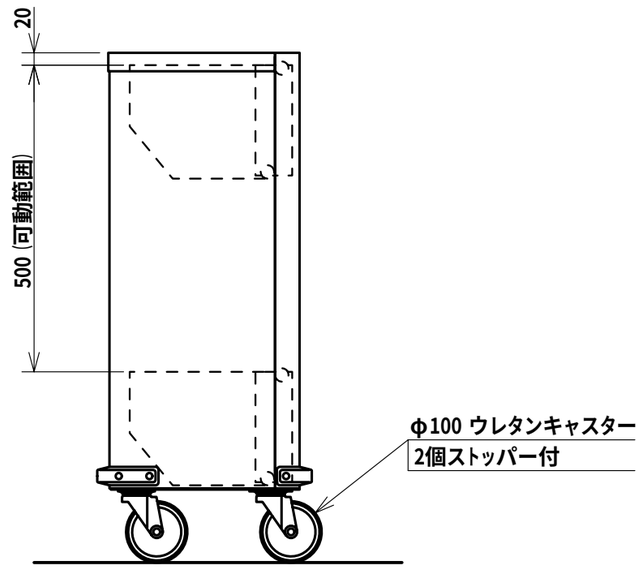

日本洗浄機株式会社	検 図　大谷 担 当　月川 年月日　2007.07.03	品 名 サニストック　食器ディスペンサー	形 式 CL 5227	尺 度 1/10	図 番 A330-088A