形　　式	CL 29W2 H
適 用 食 器 ストック数量の目安	皿285φ×55枚×2列 110枚
ば ね 調 整 範 囲	20 ～ 30kg×2
保　温　機　能	225Wヒーター×2 固定サーモスタット･温度ヒューズ 2つ折り半透明カバー付属
電　　源	単相 100 V
質　　量	32kg

電気用品型式認可番号　JET1293-81037-1003

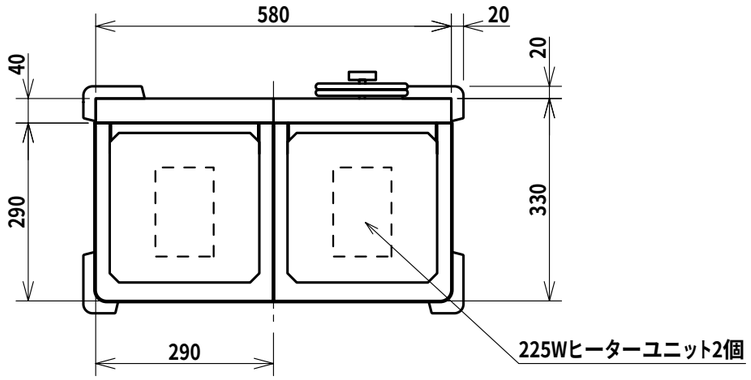

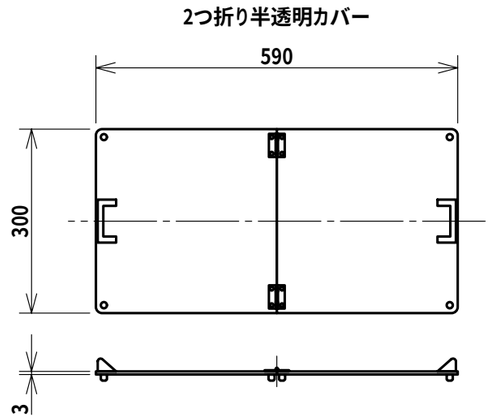

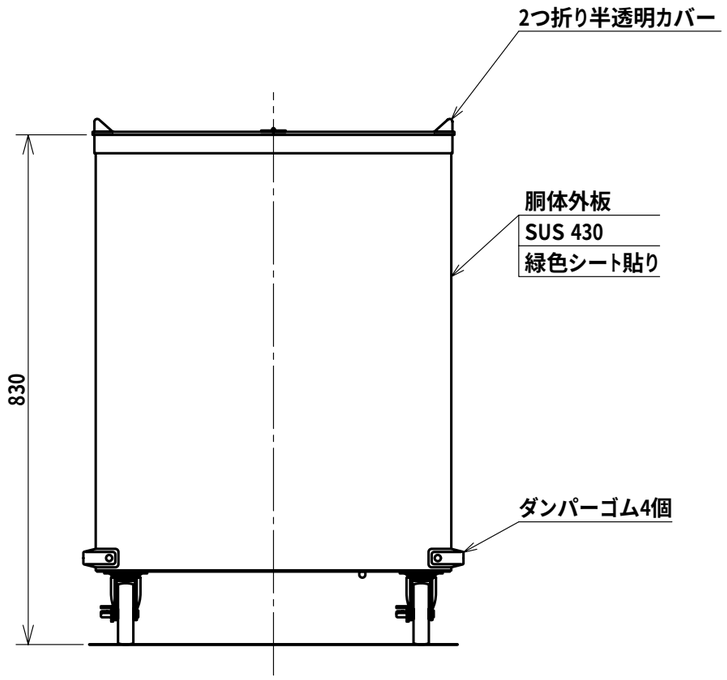

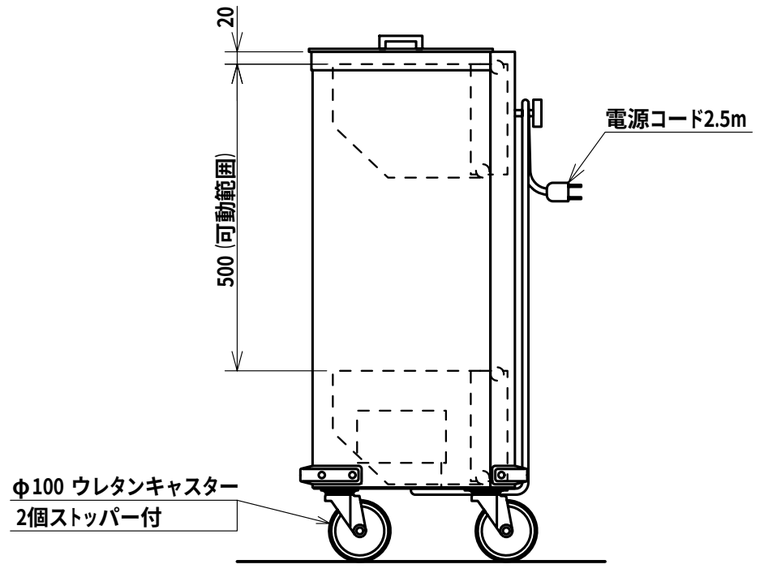

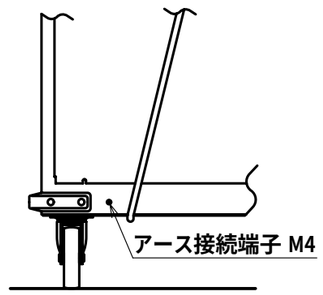

日本洗浄機株式会社	検 図　大谷 担 当　月川 年月日　2007.07.03	品 名 サニストック　食器ディスペンサー	形 式 CL 29W2 H	尺 度 1/10	図 番 A330-095B