形　　式	CL 26W2
適 用 食 器 ストック数量の目安	皿255φ×60枚×2列 120枚
ば ね 調 整 範 囲	20 ～ 30kg×2
質　　量	27kg

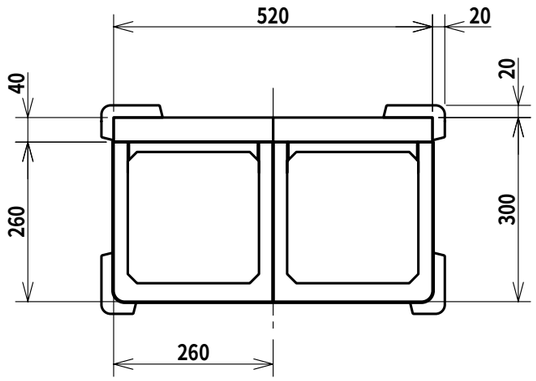

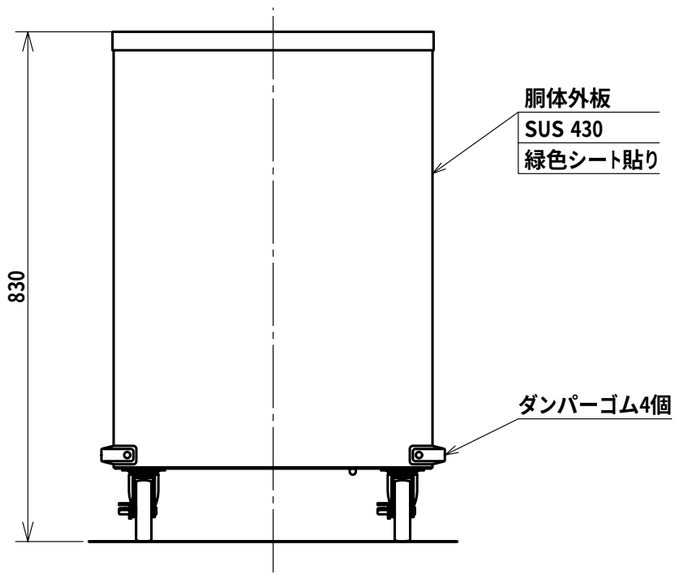

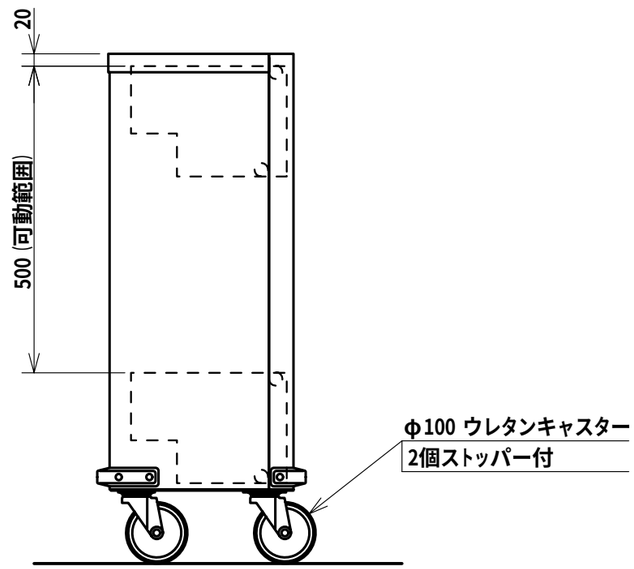

日本洗浄機株式会社	検 図　大谷 担 当　月川 年月日　2007.07.03	品 名 サニストック　食器ディスペンサー	形 式 CL 26W2	尺 度 1/10	図 番 A330-092A