形　　式	CL 21W4 H
適 用 食 器 ストック数量の目安	皿205φ×60枚×2列×2 240枚
ば ね 調 整 範 囲	10 ～ 25kg×4
保　温　機　能	450Wヒーター 固定サーモスタット･温度ヒューズ 2つ折り半透明カバー付属
電　　源	単相 100 V
質　　量	40kg

電気用品型式認可番号　JET1293-81037-1003

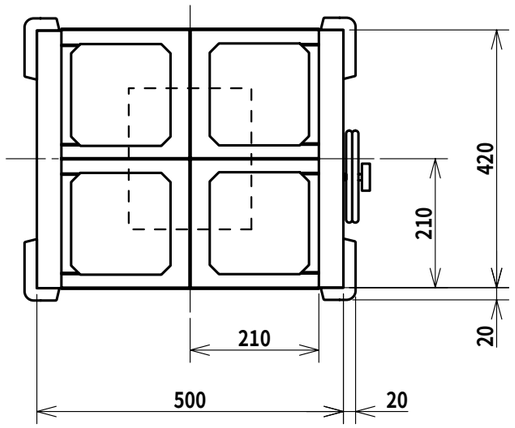

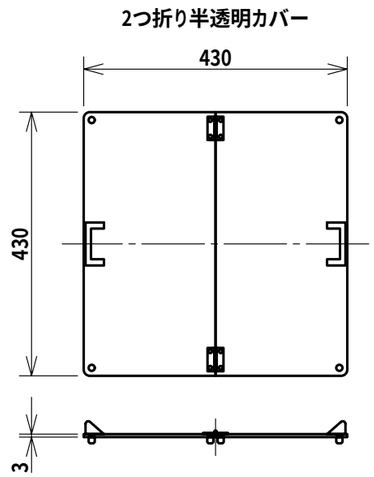

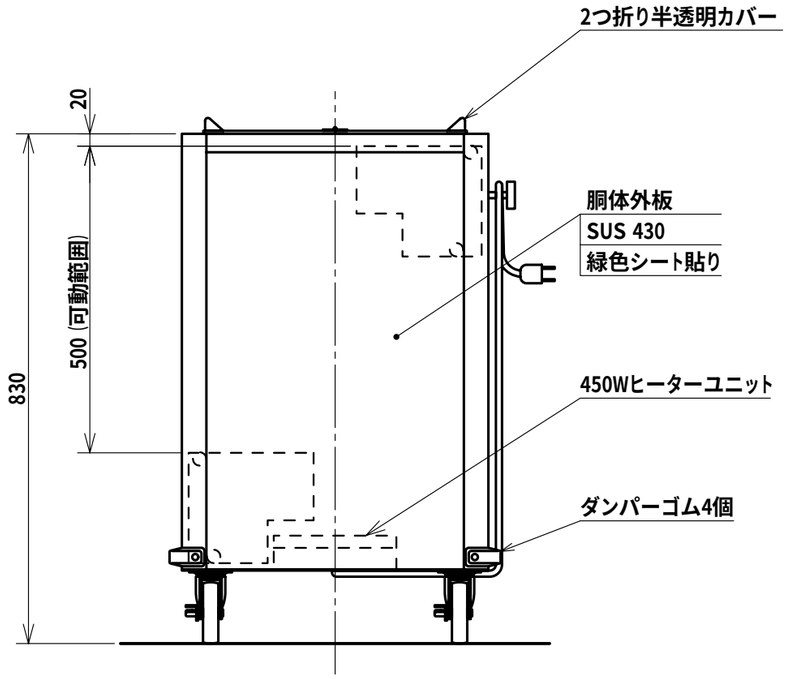

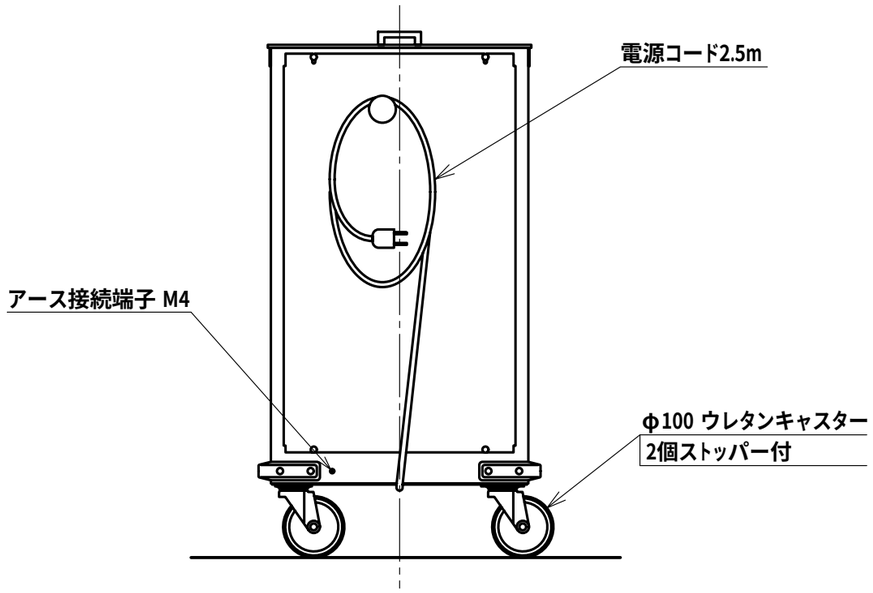

日本洗浄機株式会社	検 図　大谷 担 当　月川 年月日　2007.07.03	品 名 サニストック　食器ディスペンサー	形 式 CL 21W4 H	尺 度 1/10	図 番 A330-099C