形　　式	CL 16W6
適 用 食 器 ストック数量の目安	どんぶり158φ×30個×3列×2 180個
ば ね 調 整 範 囲	5 ～ 15kg×6
質　　量	35.5kg

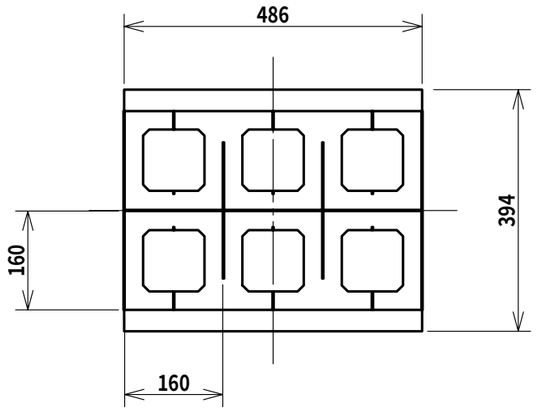

どんぶり仕様

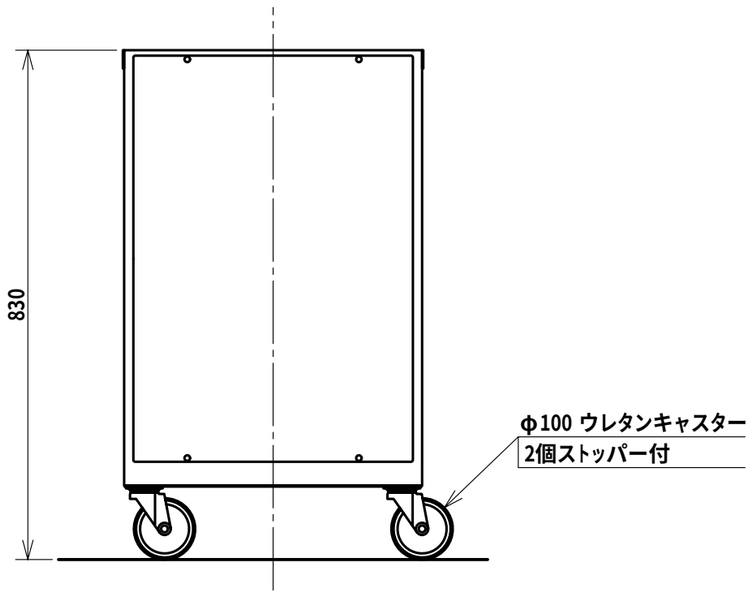

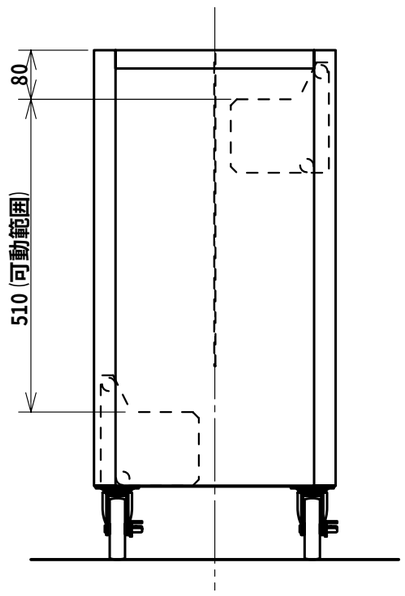

皿仕様

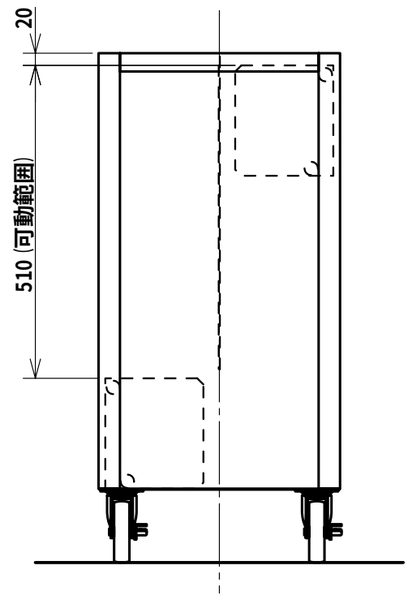

日本洗浄機株式会社	検 図　大谷 担 当　月川 年月日　2007.07.03	品 名 サニストック　食器ディスペンサー	形 式 CL 16W6	尺 度 1/10	図 番 A330-103A