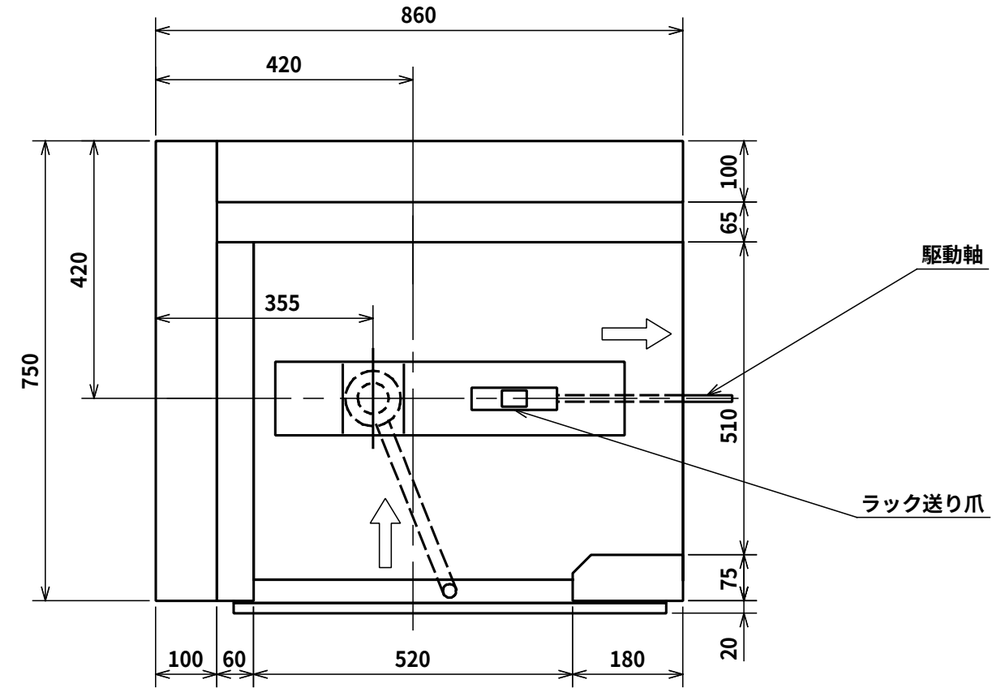

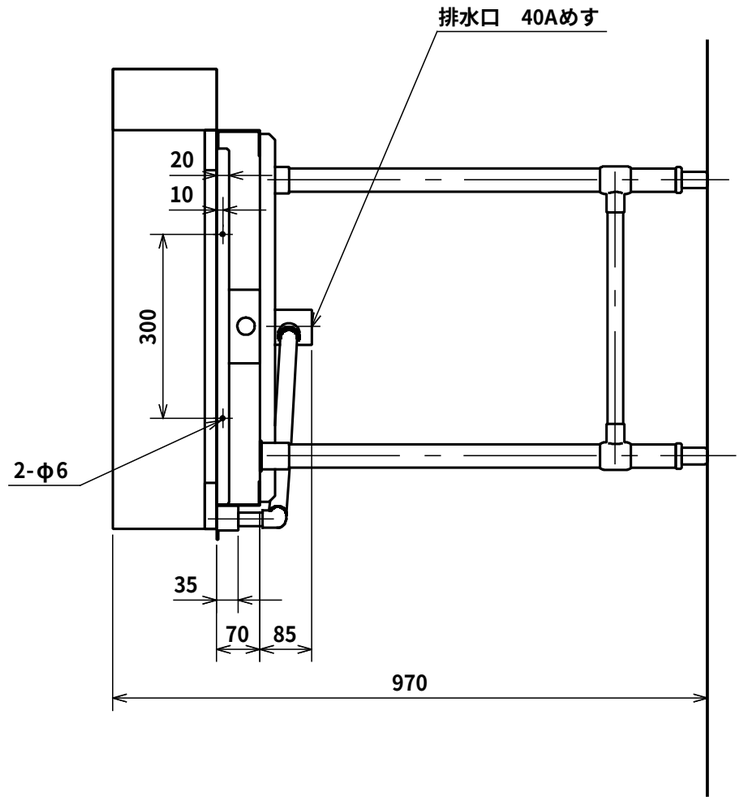

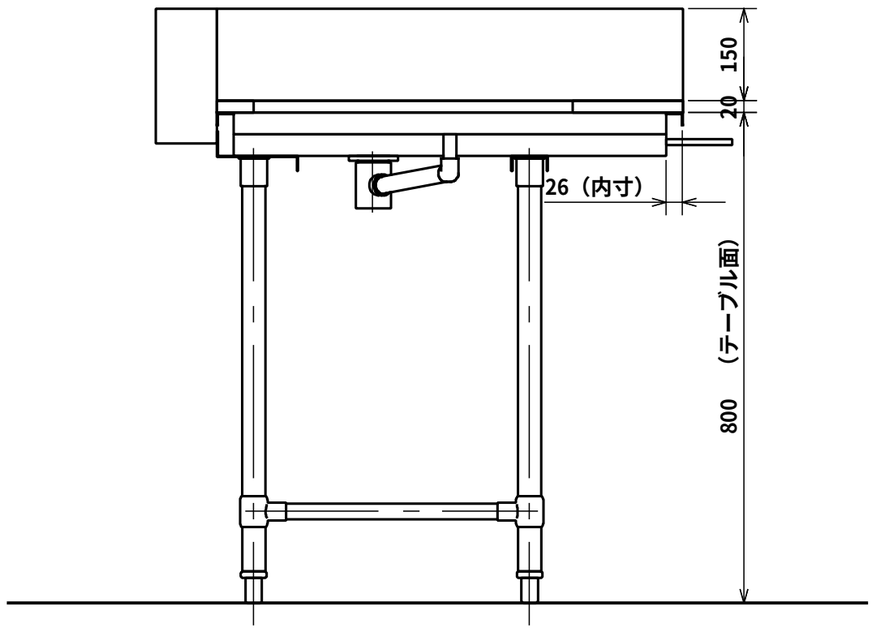

日本洗浄機株式会社	検図 担当 年月日　97.3.4	品名 送り込みテーブル	形式 AT 90 L	尺度 1/10	図番 A320-092