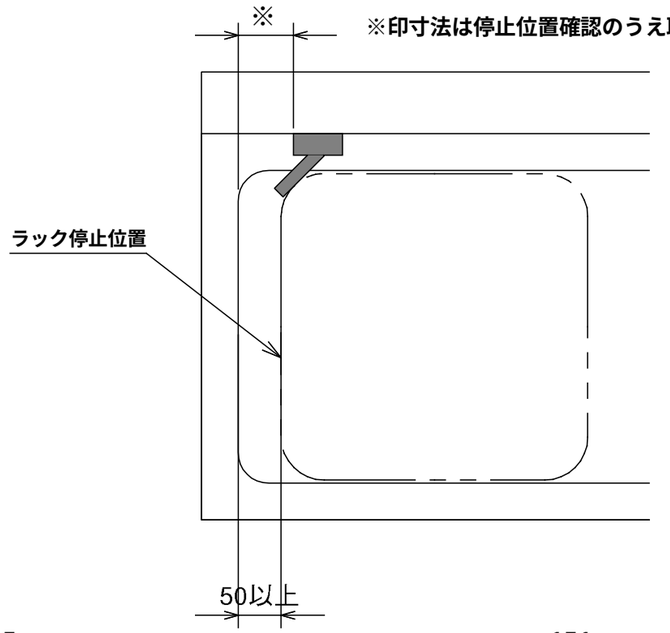

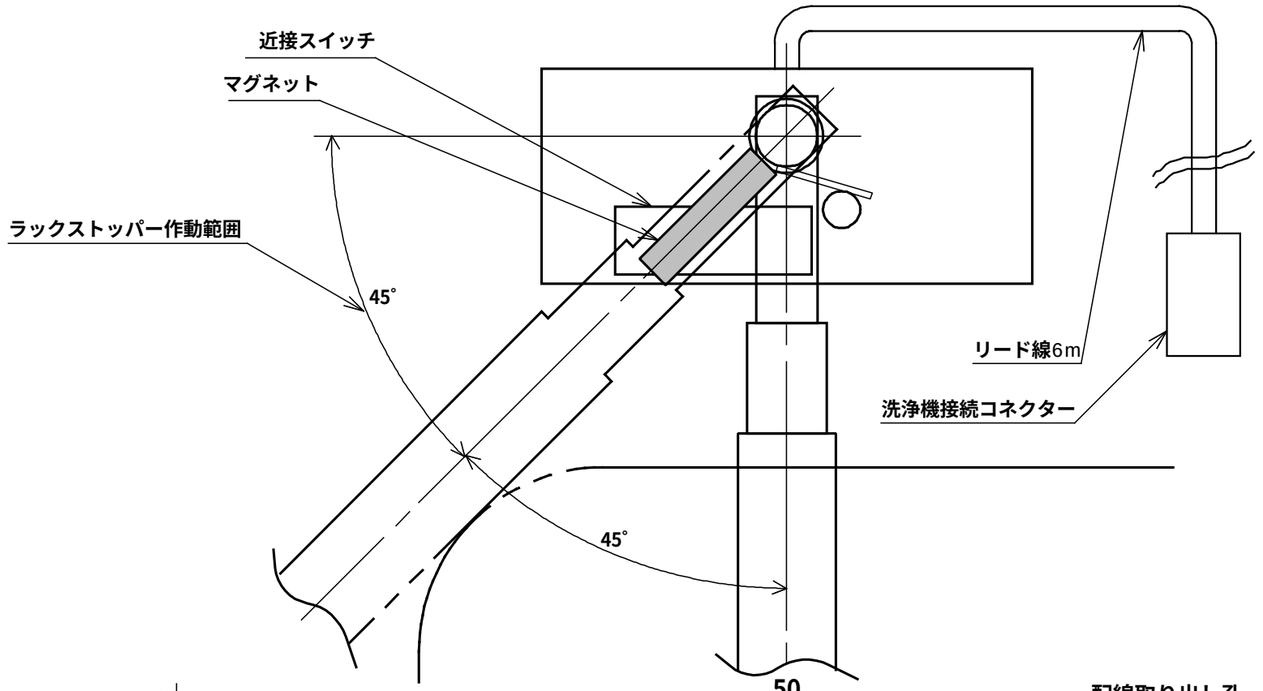

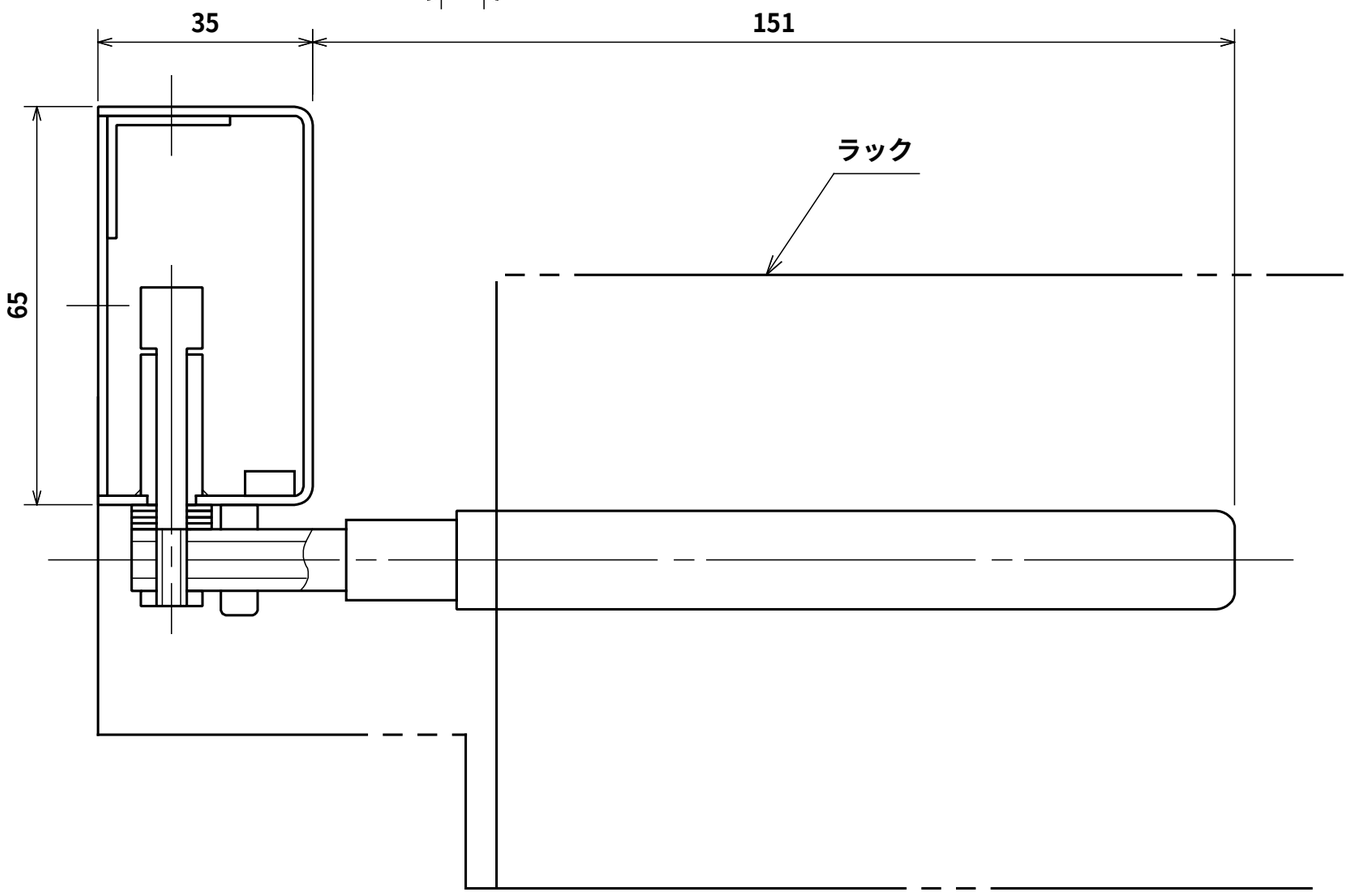

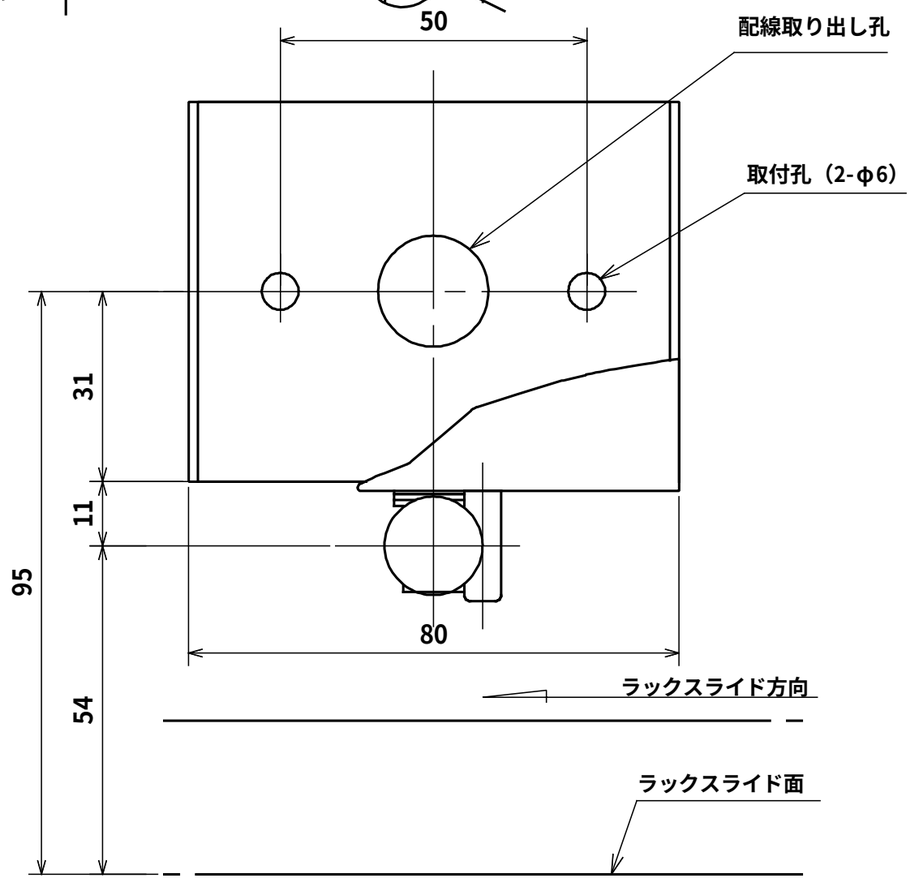

日本洗浄機株式会社	検図 担当 Otani 年月日 01.7.11	品名 自動ラック停止装置	形式 ARS-R	尺度 1/1	図番 A320-093B