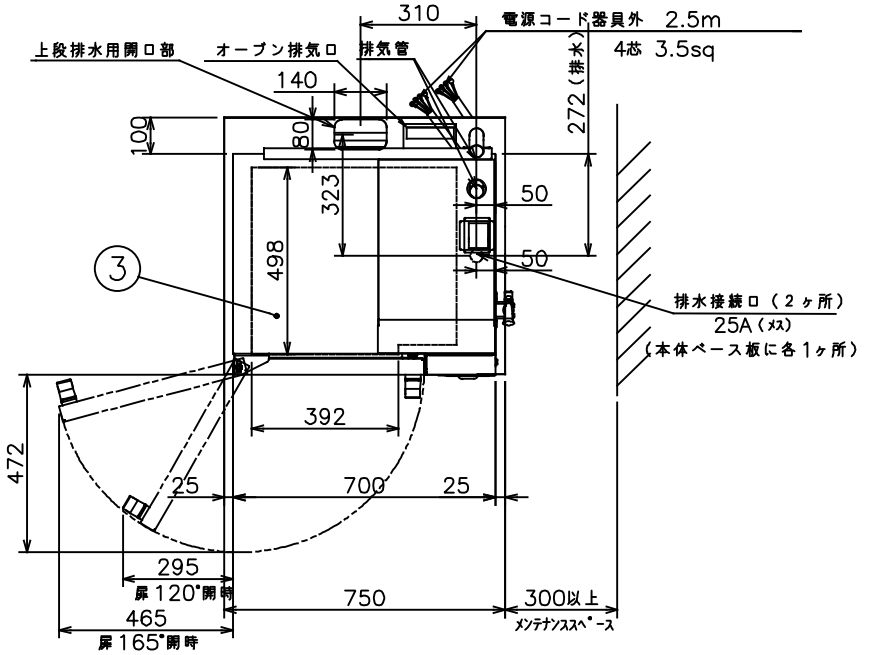

土台耐震調節脚固定穴位置

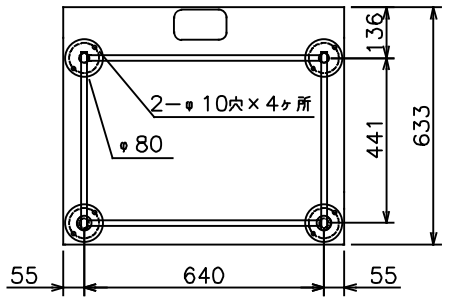

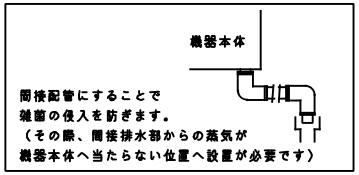

メーカー名		(株)コメットカトウ		
製品名		電気スチームコンベクションオーブン		
型式		CSI3−E5U+CSI3−E3D(2段積み)		
寸法(mm)		幅	奥行	高さ
	外形	750	690(755)	1745(1815)
	庫内有効 E5U	392	498	420
	庫内有効 E3D	392	498	284
本体高さ調整幅		1734~1760mm		
接続	給水	15A(1ヶ所)	適用水圧 0.1~0.75MPa	
	排水	25A×2ヶ所	100℃以上耐熱材	
	電気	三相200V 50/60Hz	4芯3.5sq	
			端子R3.5−5	
		漏電ブレーカは本機専用	E5U:20A	
			E3D:15A	
ヒータ容量	オーブン	E5U:5.4kW	E3D:4.2kW	
消費電力		E5U:5.5kW	E3D:4.3kW	
最大電流		E5U:16A	E3D:13A	
本体重量		170kg(75kg+95kg)		
庫内棚段数		E5U:5段,E3D:3段 ピッチ68mm		
ホテルパン収納枚数		2/3GN E5U:5枚,E3D:3枚		
ラックサポート総耐荷重		60kg(1段あたり最高30kgまで)×2台		
ラック最上段高さ		1620mm(本体高さ1815mm時)		
ラック最下段高さ		578mm(本体高さ1815mm時)		
軟水器処理量		全硬度50ppm時4,000リットル×2台		
付属品		軟水器CN−4000(2) 洗剤用スプレー(2)・洗剤(2) 耐熱手袋(2セット)		

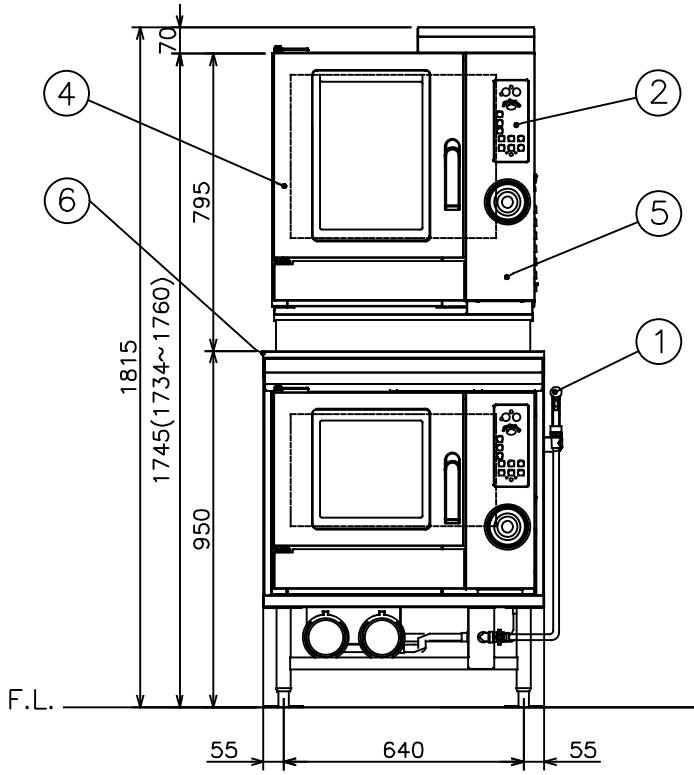

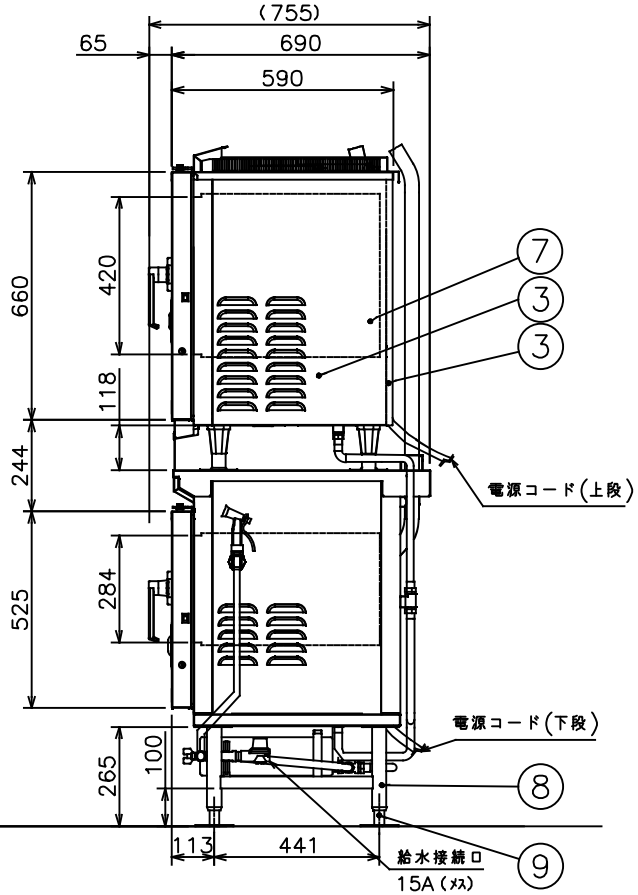

No	品名	材質	備考
1	洗浄ノズル		
2	コントロール操作及び表示部		
3	外装(上、横、後)	SUS430 t1.0	No.4仕上げ
4	扉化粧板	SUS304 t0.8	No.4仕上げ
5	コントロール化粧板	SUS304 t0.8	No.4仕上げ
6	土台天板	SUS430 t1.0	No.4仕上げ
7	オーブン庫内壁	SUS304 t1.0	
8	土台脚パイプ	SUS430 t1.2	38丸パイプ
9	耐震調節脚(土台)	SUS304他	4ヶ所使用

注) 1.SCALEは1/15。(この用紙サイズがA3の場合の尺度です。)
2.仕様及び外観を改良のため、予告なく変更することがあります。
3.機器を設置する際は可燃構造壁から側面20cm以上、背面15cm以上、グリスフィルタまで50cm以上の離隔距離を確保して下さい。
4.給水装置認証品です。

株式会社コメットカトウ	現場名	名称 電気スチームコンベクションオーブン	縮尺 1/15	変更記事	コード	整理No.
		型式 CSI3−E5U+CSI3−E3D(2段積み)	日付 2015/10/28 2	音ブザー追加 給水接続(メス)・注3修正 担当 堀田	E5U:10006750 E3D:10005720	図面番号 22EACSI3−E5U+E3D