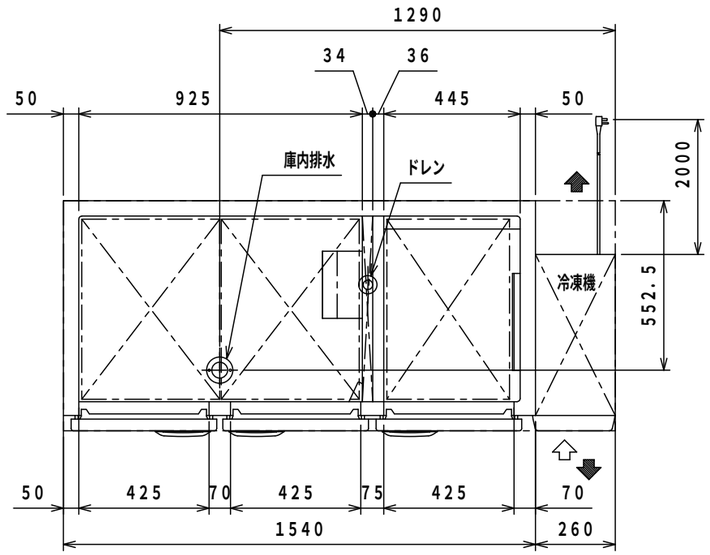

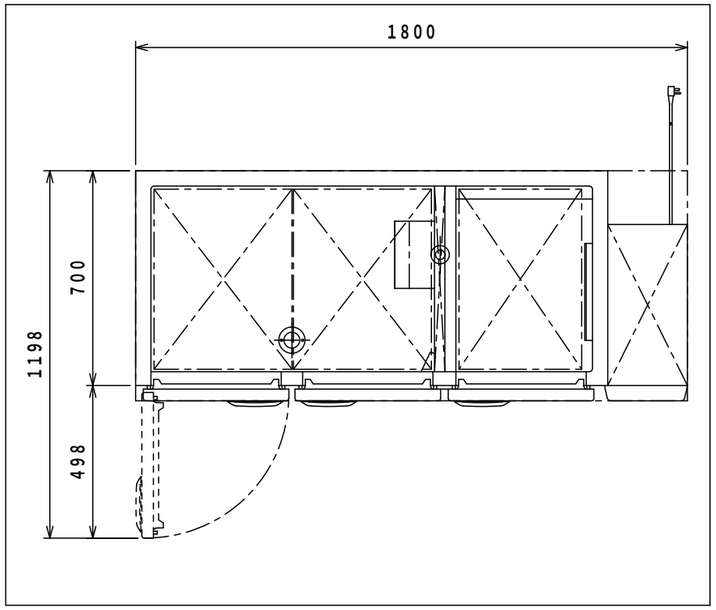

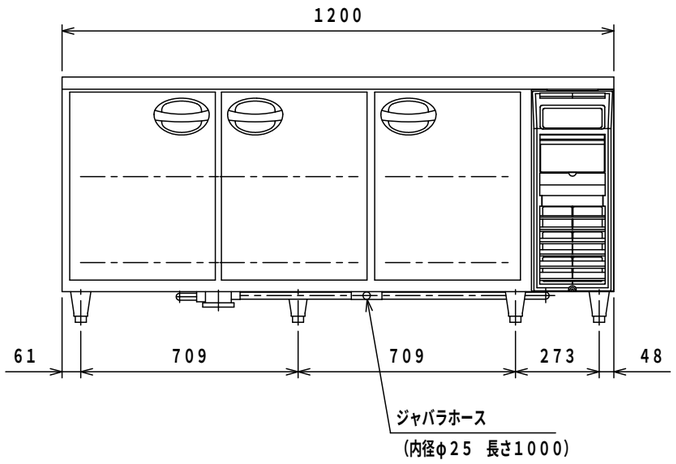

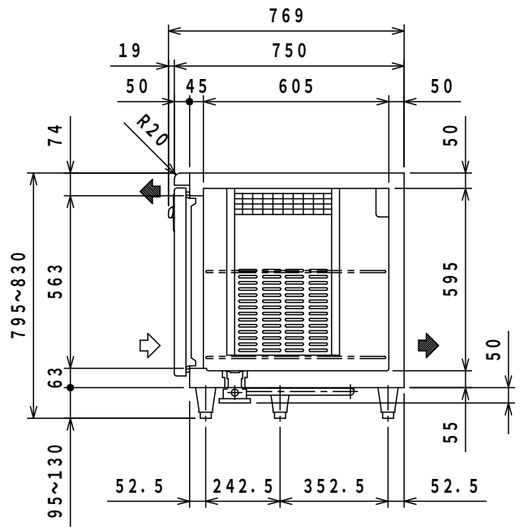

品名		コールドテーブル冷凍冷蔵庫	
機種名		YRW−181PM2−R	
寸法	外形（mm）（幅×奥行×高さ）	1800×750×800	
	内形（mm）（幅×奥行×高さ）	冷凍室 445×605×595 冷蔵室 925×605×595	
定格内容積（L）		冷凍室 165 冷蔵室 347	
製品質量（kg）		115	
材質	外装	正面・側面 ステンレス鋼板 背面・底面 亜鉛鉄板 天板 ステンレス鋼板	
	内装	ステンレス鋼板	
	扉	外面 ステンレス鋼板 クリアコーティング 裏面 樹脂成形品 マグネット式3枚	
	断熱材	硬質発泡ポリウレタン	
	自在棚	鋼線樹脂コーティング	
冷却性能 周囲温度30℃（無負荷）		冷凍室 −20℃以下 冷蔵室 −5〜10℃	
冷却装置	圧縮機公称出力	425W	
	冷媒制御方法	キャピラリーチューブ	
	凝縮器	フィンチューブ強制空冷式	
	冷却器	フィンチューブ冷気強制循環式	
	冷媒	R−404A	
	温度制御	マイコン制御 デジタル温度表示	
	霜取方式	マイコン制御ヒーターデフロスト	
電源	適用ブレーカー	単相100V 15A 50／60Hz	
	適用コンセント	接地2P 15A 125V	
	許容電圧範囲（V）	90〜110	
電気特性	冷却時（50／60Hz）	運転電流（A）	6.2／4.5
		始動電流（A）	34.2／29.9
		消費電力（W）	440／420
		力 率（%）	70／93
	霜取時（50／60Hz）	運転電流（A）	3.3／3.3
		消費電力（W）	323／323
年間消費電力量（kwh／年）		2070	
使用周囲温度（℃）		5〜35	
放熱量 50／60Hz		703／781W	
脚・調節範囲		樹脂製、95〜130mm	
付属品		棚網6枚、排水配管キット一式	
その他		凝縮器フィルター、冷蔵室庫内灯	

●仕様・外観につきましては改良の為予告なく変更することがあります.
●年間消費電力量は、JIS B 8630（2009年版）で決められた測定方法と計算方法において得られた値を表示しております。
●消費電力量は、付加機能（オプション）のない標準品により表示しております。付加機能（オプション）を追加した製品は、消費電力量が増加する場合があります。

⇨ 吸込
➡ 吹出

コンセント形状

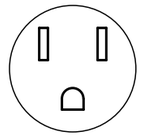

電源コンセントは必ず接地極付を使用すること

殿		整理No.
日付2014・02・03	1／20	図面番号 .