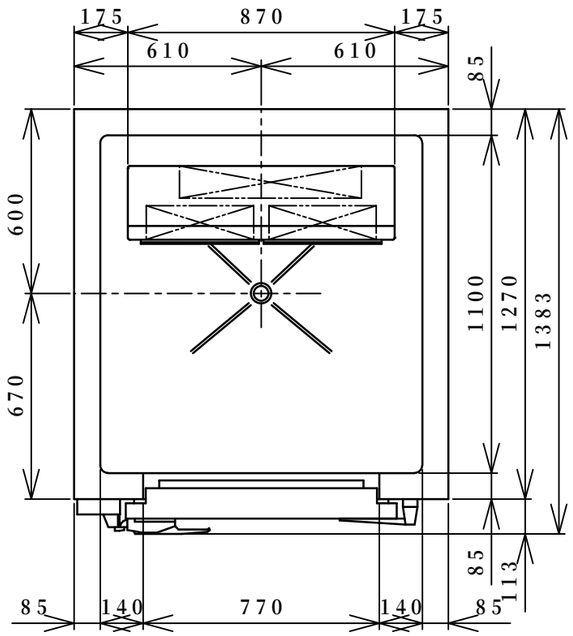

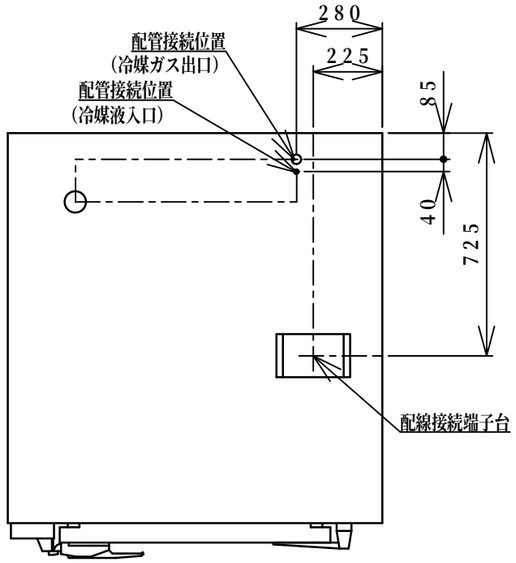

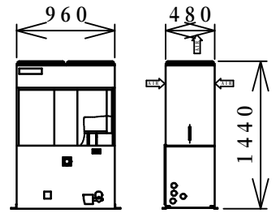

推奨使用冷凍機　OCU−S603F《SL》
1／60

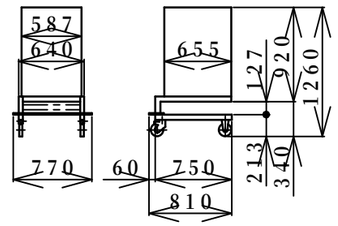

FMI対応型式　OSP−12．20
1／60

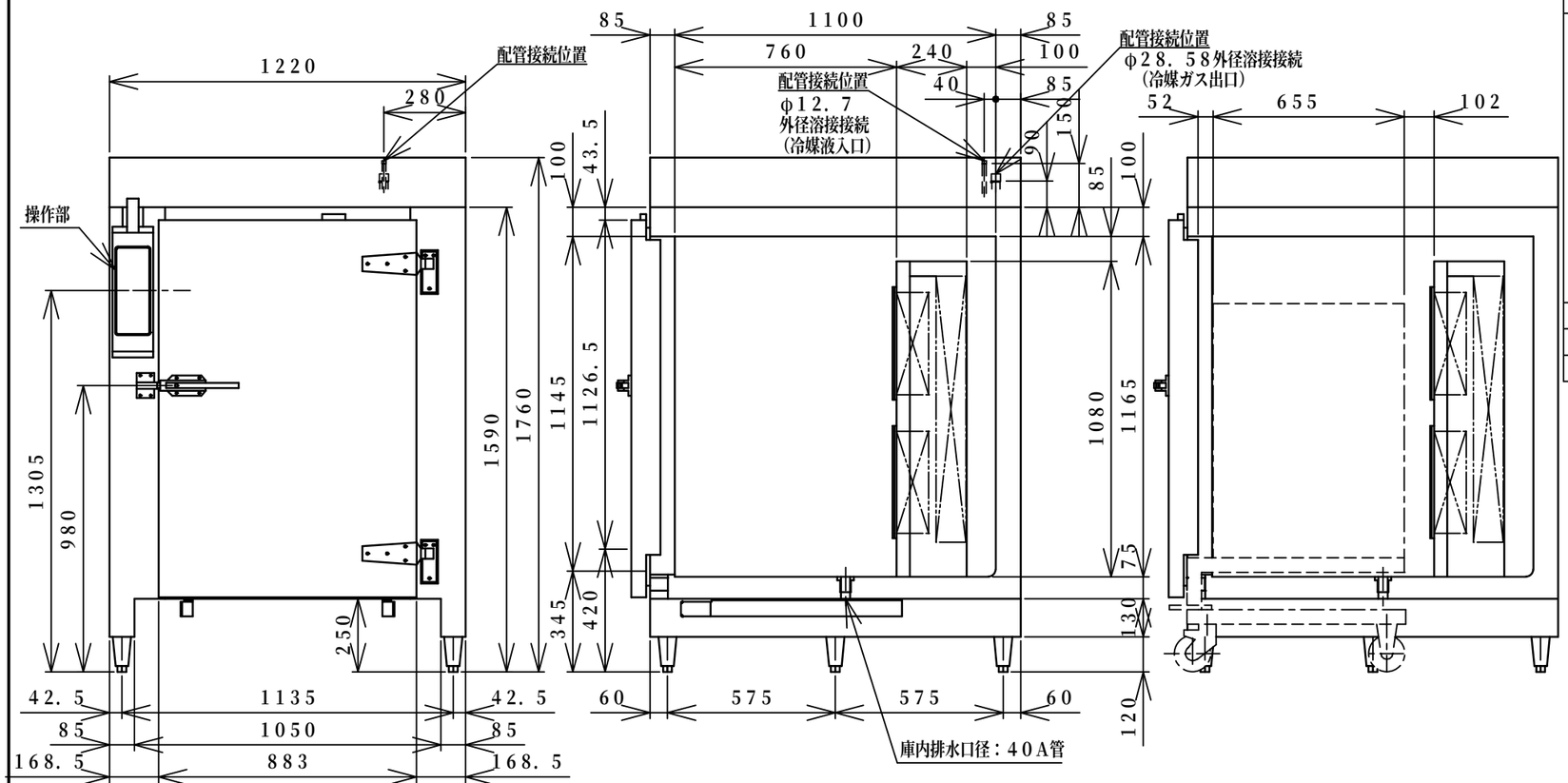

品名				プラストフリーザー（コンポスターカート仕様）
機種名				QXF−024SFC−H
寸法	外形　(mm) (幅X奥行X高さ)			1220×1270（1383）×1760
	内形　(mm) (幅X奥行X高さ)			1050×760×1165
有効内容積　(L)				930
収容能力				1／1ホテルパン（65H）：24枚
製品質量　(kg)				340
材質	外装			ステンレス鋼板
	内装			ステンレス鋼板
	扉			ステンレス鋼板
	断熱材			硬質発泡ポリウレタン
冷却装置	圧縮機公称出力			4．5kw　別置式
	冷媒制御方法			膨張弁
	凝縮器			フィンチューブ強制空冷式
	冷却器			フィンチューブ冷気強制循環式
	冷媒			HCFC−22
	温度制御			マイコン制御　デジタル温度表示
	霜取方式			マイコン制御　ヒーターデフロスト（手動のみ）
電源	適用ブレーカー容量			三相200V　50A　50／60Hz
	適用コンセント形式	冷凍機		端子台受け（端子台電流許容容量　50A）
		本体側		端子台受け（端子台電流許容容量　30A）
	許容電圧範囲（V）			180〜220
電気特性	冷却時（50／60Hz）	冷凍機	運転電流（A）	20．0／22．0
			始動電流（A）	145／132
			全負荷電流（A）	27．0／27．0
			消費電力（W）	5700／6800
			力　率（%）	82／89
		本体側	運転電流（A）	2．1／2．1
			消費電力（W）	505／505
			力　率（%）	69／69
	霜取時（50／60Hz）		運転電流（A）	7．9／7．9
			消費電力（W）	2585／2585
			力　率（%）	
使用周囲温度（　℃）				5〜35
放熱量				――――――
付属品				

冷凍機別置ですので現地にて配線配管工事が必要です。
カート及びホテルパンは付属品ではありません。別途購入が必要です。
仕様・外観につきましては改良の為予告なく変更することがあります。

殿	整理No．
日付　・　・	1／20　図面番号