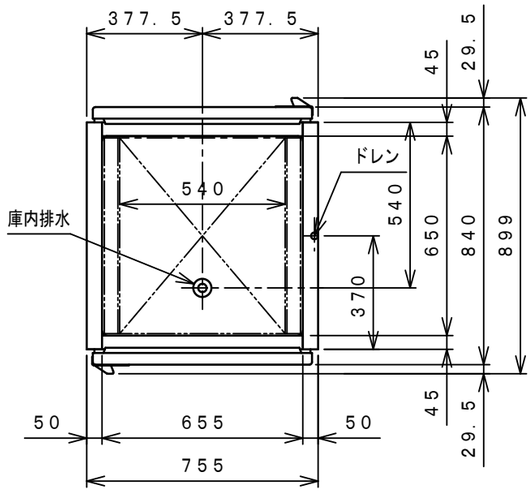

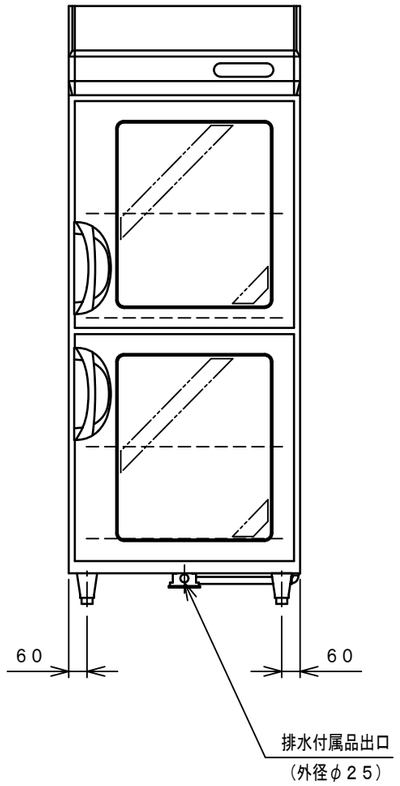

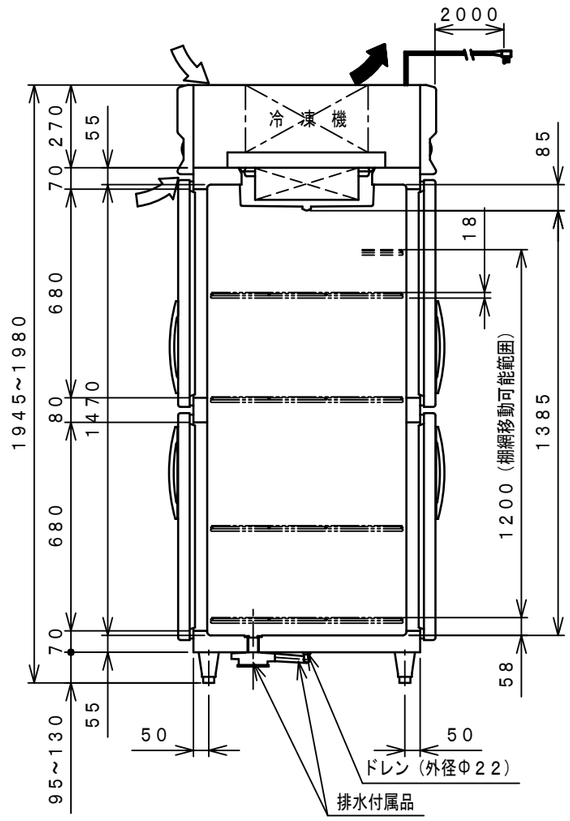

品名		リーチインショーケース	
機種名		PRD−080RM7−G	
寸法	外形 (mm)（幅X奥行X高さ）	755×840×1950	
	内形 (mm)（幅X奥行X高さ）	655×650×1470	
有効内容積 (L)		582（総内容積 685）	
製品質量 (kg)		135	
材質	外装	正面・側面 ステンレス鋼板 機械室パネル ステンレス鋼板 クリアコーティング 天・底面 亜鉛鉄板	
	内装	ステンレス鋼板	
	扉	外面 ステンレス鋼板 クリアコーティング 裏板 樹脂成形品 熱線反射フィルム付２重ガラス扉 マグネット式４枚	
	断熱材	硬質発泡ポリウレタン	
	自在棚	鋼線樹脂コーティング	
冷却性能（無負荷、周囲温度30℃）		0～10℃	
冷却装置	圧縮機公称出力	350W	
	冷媒制御方法	キャピラリーチューブ	
	凝縮器	フィンチューブ強制空冷式	
	冷却器	フィンチューブ冷気強制循環式	
	冷媒	R404A	
	温度制御	マイコン制御 デジタル温度表示	
	霜取方式	マイコン制御 ヒーターデフロスト	
電源	適用ブレーカー容量	単相100V 15A 50／60Hz	
	適用コンセント形式	接地形 2極 15A 125V	
	許容電圧範囲（V）	90～110	
電気特性	冷却時（50／60Hz）	運転電流（A）	4.3／4.0
		始動電流（A）	21.0／19.0
		消費電力（W）	370／390
		力 率（%）	86／98
	霜取時（50／60Hz）	運転電流（A）	2.7
		消費電力（W）	274
使用周囲温度（℃）		5～35	
放熱量		860／835W	
脚・調節範囲		樹脂製、95～130mm	
付属品		棚網４枚、排水配管キット一式	
その他		凝縮器フィルター	

仕様・外観につきましては改良の為予告なく変更することがあります.
※リーチインショーケースの有効内容積は日本冷凍空調工業会の規定により、実際に食材が載せられる場所（棚網上）で計算しています。

⇨ 吸込
➡ 吹出

コンセント形状

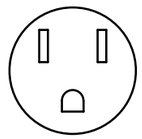

電源コンセントは必ず接地極付を使用すること

殿		整理No.
日付 ・ ・	1／20	図面番号