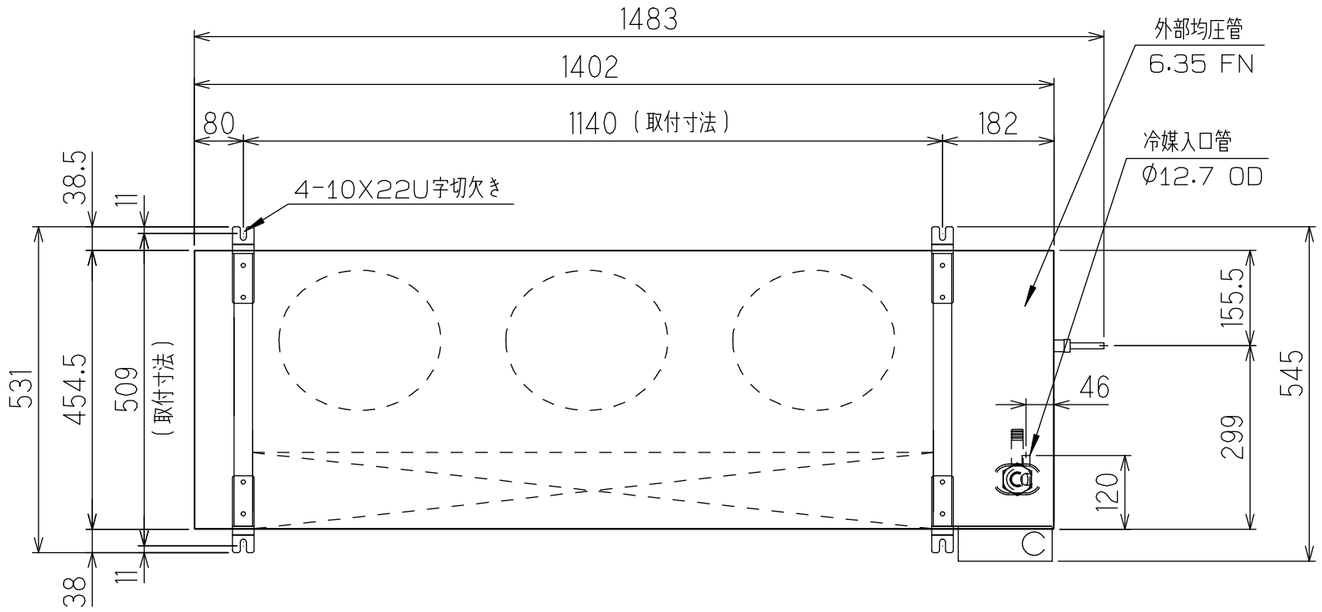

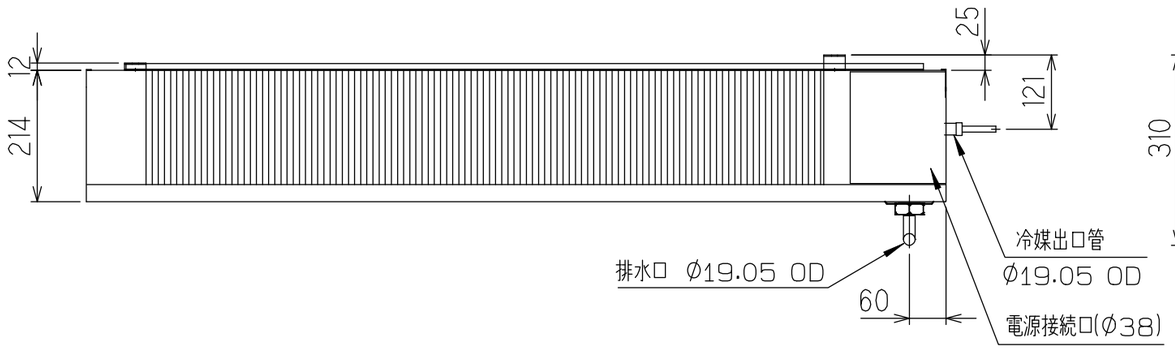

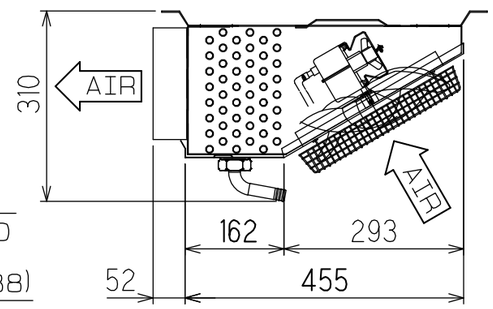

機種名		PEU-40RN1
取付方法		天井吊り下げ
外装材質		アルミニウム
使用温度帯（℃）		3~25
霜取方式		オフサイクル
冷却能力（W）	TD 5K	2000/2060
	TD 7K	2790/2870
	TD 10K	3900/4100
伝熱面積（m^2）		19.79
フィンピッチ（mm）		4.2
風量（m^3/min）		26.4/31.4
電源		3~ 200V 50/60Hz
電気特性	運転消費電力（W）	156/196.5
	運転時電流（A）	0.78/0.99
	霜取消費電力（W）	156/196.5
	霜取時電流（A）	0.78/0.99
ファンモータ	数量（個）	3
	出力（W）	61.2/91.5
	入力（W）	126/143
	羽根径（OD Φmm）	250
ヒータ容量	デフロスト（W）	——
	ドレンパン（W）	——
	排水ホース（W）	——
	ファンガード（W）	——
	端子台（W）	11
外形寸法	高さX幅X奥行き（mm）	310X1402X545
配管寸法	冷媒入口（mm）	Φ12.7 OD
	冷媒出口（mm）	Φ19.05 OD
	排水口（mm）	Φ19.05 OD
製品質量（kg）		26
付属品		取説（工説）1部、オイルトラップ1個
		ドレンホース1本、ホースバンド2個

注意事項

1、膨張弁は現地手配

2、Uトラップは現地取付

3、ドレンパンの排水方向は変更不可

4、サービススペース 本体右側面 300mm必要

5、膨張弁は外部均圧式が必要です

整理No.

クーリングコイル	殿		ケース番号
PEU-40RN1	日付 ・ ・	S=1/10	図面番号 TS3-47941-0

平成 26 年 3月現在