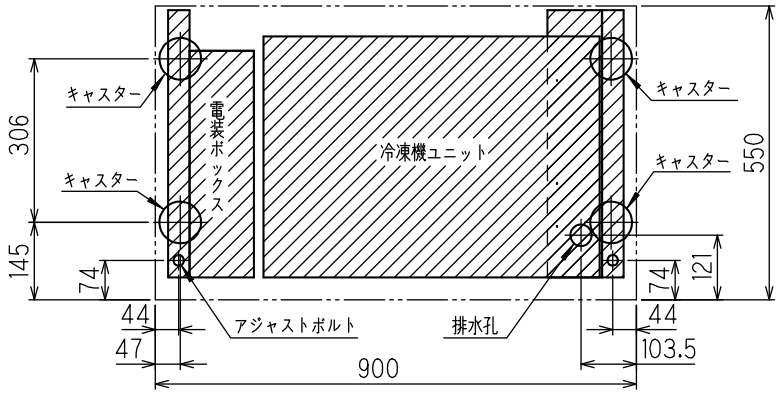

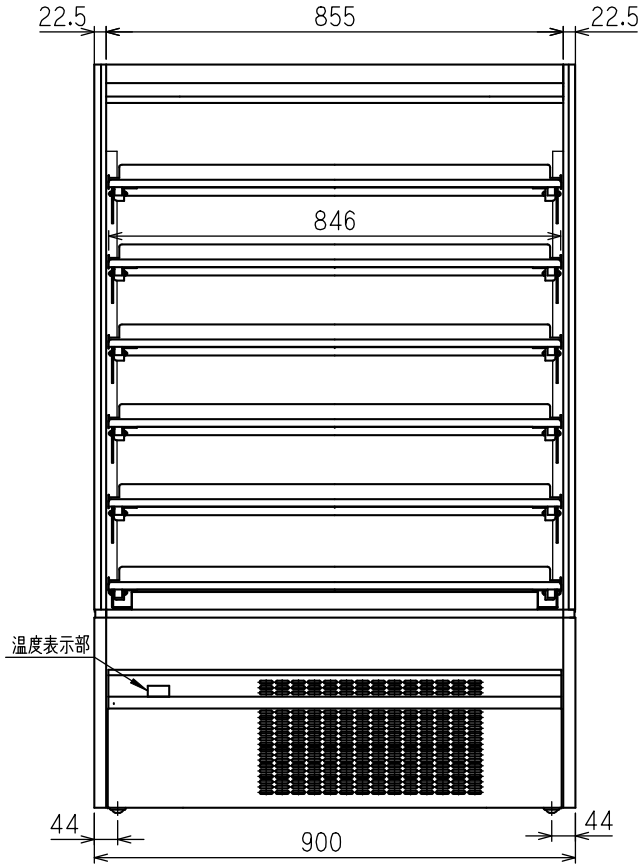

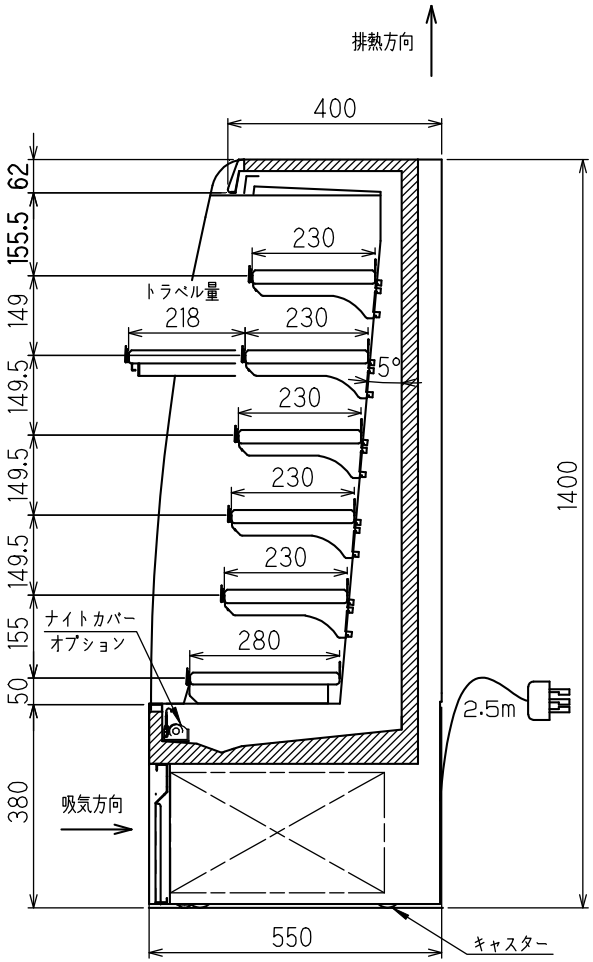

機種名			MET-31GDTN5S	
使用温度帯(℃)			5 ~ 10	
商品区分			飲料(ドリンク)	
有効内容積(L)			183	
棚仕様			スライド棚	
陳列面積(m^2)			1.20	
幅寸法(mm) 【 +側板寸法X枚数】			855+[22.5X2]	
製品質量(kg)			130	
冷媒			R-404A	
冷媒量(kg)			0.70	
冷媒制御			電子膨張弁	
冷凍機	型式		SIA-H75N3A	
	公称出力(W)		750	
霜取方式			オフサイクルデフロスト(温度復帰式)	
三相 200V 50Hz/60Hz	ファンモーター(庫内冷却用)	(W)	4W X 3	
		(A)	0.99/0.99	
	照明	(W)	---	
		(A)	---	
	防露ヒーター	(W)	11.2	
		(A)	0.06	
	合計	(W)	717/692	安定時
		(A)	4.14/4.08	
		(W)	948/995	最大負荷時(80Hz)
		(A)	5.73/6.03	
	ブレーカー容量	(A)	20	
付属品			アジャストボルト2本	

※1 外気条件 温度 27℃ 湿度 70% 周囲風速 0.2 m/s以下
上記の設置条件を超える場合は、排水処理が必要となります。
目安：25℃80%(梅雨時期)は1日1回排水処理皿内の排水を捨てて下さい

※2 蒸発装置内の蒸発体は消耗品となります。
使用状況にもよりますが、目安として約2年で交換して下さい。

※3 仕様及び外観については改良のため予告なく変更する事があります。

電源コンセント形状

3相 200V電源接地形 3極 20A 250V 引っ掛け式
※ 差込みプラグ形状が、3相 200V
電源接地形 3極 20A 250Vですので、
必ず、上記形状の電源コンセントを御用意ください。

MET-31GDTN5S

殿

S=1/10

整理No.

ケース番号

図面番号 TS3-47669-0

平成26年03月現在