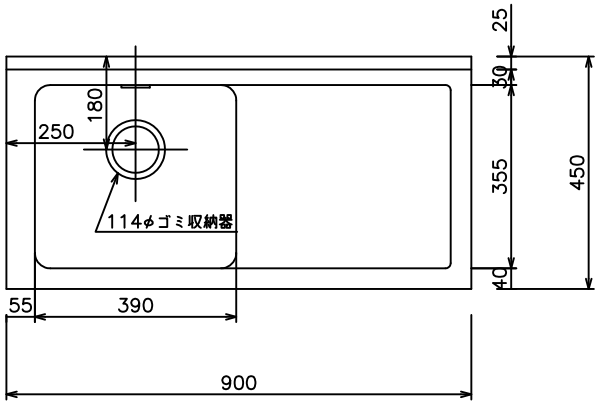

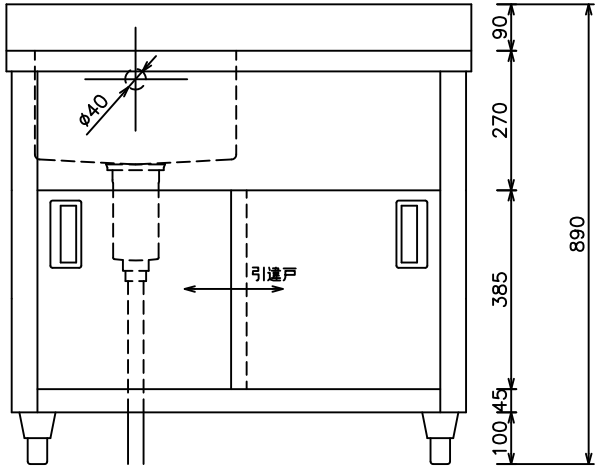

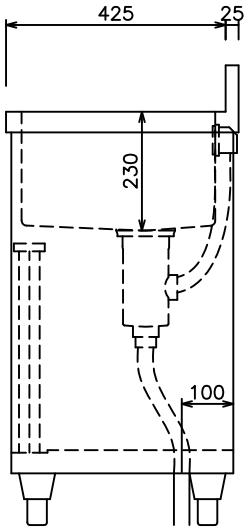

株式会社　東製作所	尺度	日付	検印		品名	型式	寸法
	1:15	18.4.6			一槽水切りキャビネット左シンク	APM1−900K−L	W900×D450×H800 BG25/90